greenworks®

MO40L03

EN	LAWN MOWER	OPERATOR MANUAL
FR	TONDEUSE	MANUEL D'UTILISATION
ES	CORTACÉSPED	MANUAL DEL OPERADOR

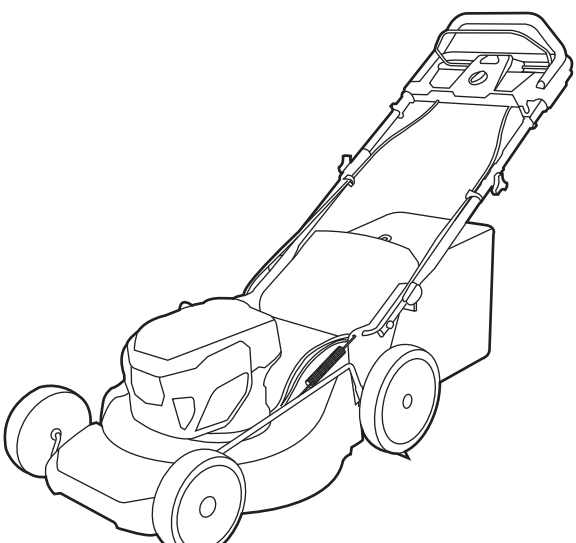

LMF415

www.greenworkstools.com

1 Description....4
1.1 Purpose....4
1.2 Overview....4
1.3 Symbols on the product....4
1.4 California Proposition 65....4
2 Safety....5
2.1 Risk levels....5
2.2 Lawnmower safety warnings....5
2.3 Safety instructions for maintenance....7
3 Installation....7
3.1 Unpack the machine....7
3.2 Unfold the lower handle....7
3.3 Install the upper handle....8
3.4 Install the grass catcher....8
3.5 Install the mulch plug....8
3.6 Install the side discharge chute....9
3.7 Set the cutting height....9
3.8 Install the battery pack....10
3.9 Remove the battery pack....10
4 Operation....10
4.1 Start the machine....10
4.2 Stop the machine....10
4.3 Operate the self-propel drive system....11
4.4 Empty the grass catcher....11
4.5 Operate on slopes....11
4.6 Operation tips....11
5 Maintenance....11
5.1 General maintenance....12
5.2 Replace the blade....12
5.3 Store the machine....12
5.4 Vertical storage....12
6 Troubleshooting....13
7 Technical data....13
8 Limited warranty....13

1 DESCRIPTION

1.1 PURPOSE

This machine is used for domestic lawn mowing. The cutting blade must be approximately parallel to the ground. All four wheels must touch the ground while you mow.

1.2 OVERVIEW

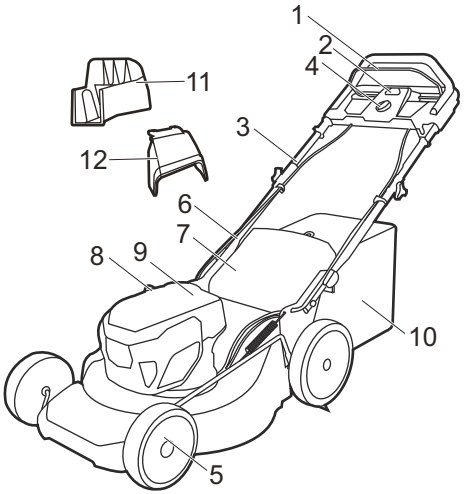

1	Bail switch
2	Start button
3	Upper handle
4	StepSense self-propel button
5	Wheel
6	Lower handle
7	Rear discharge door
8	Height adjustment lever
9	Battery door
10	Grass catcher
11	Mulch plug
12	Side discharge chute

1.3 SYMBOLS ON THE PRODUCT

Symbol	Explanation
	Precautions that involve your safety.

Symbol	Explanation
	To reduce the risk of injury, user must read instruction manual.
	Danger — Keep hands and feet away.
	WARNING — Beware of thrown objects — keep bystanders away.
	WARNING — Keep hand and feet away from the blades.
	WARNING — Disconnect all batteries before maintenance.

1.4 CALIFORNIA PROPOSITION 65

⚠ WARNING

THIS PRODUCT CONTAINS OR EMITS A CHEMICAL KNOWN TO THE STATE OF CALIFORNIA TO CAUSE CANCER OR BIRTH DEFECTS OR OTHER REPRODUCTIVE HARM.

2 SAFETY

2.1 RISK LEVELS

The following signal words and meanings are intended to explain the levels of risk associated with this product.

SYMBOL	SIGNAL	MEANING
⚠	DANGER	Indicates an imminently hazardous situation, which, if not avoided, will result in death or serious injury.
⚠	WARNING	Indicates a potentially hazardous situation, which, if not avoided, could result in death or serious injury.
⚠	CAUTION	Indicates a potentially hazardous situation, which, if not avoided, may result in minor or moderate injury.
	CAUTION	(Without Safety Alert Symbol) Indicates a situation that may result in property damage.

2.2 LAWNMOWER SAFETY WARNINGS

⚠ WARNING

Read all safety warnings, instructions, illustrations and specifications provided with this lawnmower. *Failure to follow all instructions listed below may result in electric shock, fire and/or serious injury.*

Save all warnings and instructions for future reference.

1) Work area safety

a) To avoid bystander contact with the moving blade or a thrown object injury, keep the area of operation clear of all bystanders, particularly small children. *Stop the lawnmower and any attachment(s) if anyone enters the area. Contact with the moving blade or thrown objects may result in serious personal injury or death.*

b) Only operate the lawnmower in daylight or good artificial light. *Dark areas invite accidents.*

c) Do not operate lawnmowers in explosive atmospheres, such as in the presence of flammable liquids, gases or dust. *Lawnmowers create sparks which may ignite the dust or fumes.*

d) Do not use the lawnmower in bad weather conditions, especially when there is a risk of lightning. *This decreases the risk of being struck by lightning.*

e) Thoroughly inspect the area where the lawnmower is to be used and remove all stones, sticks, wires, bones, and other foreign objects. *Thrown objects can cause personal injury.*

2) Electrical safety

a) Do not expose the lawnmower to rain or wet conditions. *Water entering a lawnmower may increase the risk of electric shock.*

3) Personal safety

a) Use personal protective equipment. Always wear eye protection. *Protective equipment will reduce personal injuries.*

b) Dress properly. Do not wear loose clothing or jewelry. *Keep your hair and clothing away from moving parts. Loose clothes, jewelry or long hair can be caught in moving parts.*

c) While operating the lawnmower, always wear long trousers. *Exposed skin increases the likelihood of injury from thrown objects.*

d) While operating the lawnmower, always wear non-slip and protective footwear. *Do not operate the lawnmower when barefoot or wearing open sandals. This reduces the chance of injury to the feet from contact with the moving blade*

e) Prevent unintentional starting. *Ensure the switch is in the off-position before connecting to power source and/or batteries, picking up or carrying the lawnmower. Carrying a lawnmower with your finger on the switch or energizing a lawnmower that has the switch on invites accidents.*

f) Remove any adjusting key or wrench before turning the lawnmower on. *A wrench or a key left attached to a rotating part of the lawnmower may result in personal injury.*

g) Keep proper footing and balance at all times.*This enables better control of the lawnmower in unexpected situations.*

h) Stay alert, watch what you are doing and use common sense when operating a lawnmower. *Do not use a lawnmower while you are tired or under the influence of drugs, alcohol or medication. A moment of inattention while operating a lawnmower may result in serious personal injury.*

i) Do not let familiarity gained from frequent use of lawnmower allow you to become complacent and ignore lawnmower safety principles.*A careless action can cause severe injury within a fraction of a second.*

j) To avoid operator blade contact or a thrown object injury, stay in the operator zone behind the lawnmower handles. *Blade contact or thrown objects may result in serious personal injury*

k) Do not touch blades and other hazardous moving parts while they are still in motion. *This reduces the risk of injury from moving parts.*

4) Lawnmower use and care

a) Use the lawnmower and accessories in accordance with these instructions, taking into account the working conditions and the work to be performed. *Use of the lawnmower for operations different from those intended may result in a hazardous situation.*

b) Before using the lawnmower, always visually inspect to see that the blade(s) and the blade(s) assembly are properly secured and not worn or damaged. *Loose, worn, or damaged parts may increase the risk of injury.*

c) Keep guards and other safety devices in place, properly mounted, and in working order. *A guard or other safety device that is loose, damaged, or is not functioning correctly may result in personal injury.*

d) Keep all cooling air inlets clear of debris. *Blocked air inlets and debris may result in overheating or risk of fire.*

e) Do not use the lawnmower if the switch does not turn it on and off. *Any lawnmower that cannot be controlled with the switch is dangerous and must be repaired.*

f) Do not operate the lawnmower in wet grass. Walk, never run. *This reduces the risk of slipping and falling which may result in personal injury.*

g) Do not operate the lawnmower on excessively steep slopes. *This reduces the risk of loss of control, slipping and falling which may result in personal injury.*

h) Do not force the lawnmower. Use the correct lawnmower for your application. *The correct lawnmower will do the job better and safer at the rate for which it was designed.*

i) Be aware of the mower and attachment discharge direction and do not point the mower discharge at anyone.*Thrown objects can cause personal injury.*

j) Use extreme caution when reversing or pulling the lawnmower towards you. Always be aware of your surroundings.*This reduces the risk of tripping during operation.*

k) When working on slopes, always be sure of your footing, always work across the face of slopes, never up or down and exercise extreme caution when changing direction. *This reduces the risk of loss of control, slipping and falling which may result in personal injury.*

l) Operate the disabling device and/or remove all battery packs, if removable, from the lawnmower before making any adjustments, changing accessories, or storing the lawnmower. *Such preventive safety measures reduce the risk of starting the lawnmower accidentally.*

m) Keep handles and grasping surfaces dry, clean and free from oil and grease. *Slippery handles and grasping surfaces do not allow for safe handling and control of the lawnmower in unexpected situations.*

n) Check the grass catcher frequently for wear or deterioration. *A worn or damaged grass catcher may increase the risk of personal injury.*

o) Before removing the grass catcher, turn off the motor and wait until the blade(s) comes to a complete stop. *The cutting blade(s) continues to rotate after the blade control is released. Never place any part of the body in the blade(s) area until you are certain the motor is off and the blade(s) has stopped rotating. Contact with the moving cutting blade(s) may result in serious personal injury.*

p) Before unclogging the chute, turn off the motor, wait until the blade(s) comes to a complete stop, operate the disabling device and/or remove all batteries, if removable. *The cutting blade(s) continues to rotate after the blade control is released. Never place any part of the body in the blade(s) area until you are certain the motor is off and the blade(s) has stopped rotating. Contact with the moving cutting blade(s) may result in serious personal injury.*

q) Before cleaning or inspecting the lawnmower, turn off the motor, wait until the blade(s) comes to a complete stop, operate the disabling device and/or remove all batteries, if removable.*Accidental contact with the moving blade and moving parts may result in personal injury.*

r) Maintain the lawnmower and accessories. *Check for misalignment or binding of moving parts, breakage of parts and any other condition that may affect the lawnmower's operation. If damaged, have the lawnmower repaired before use. Many accidents are caused by poorly maintained lawnmowers.*

s) Store idle lawnmowers out of the reach of children and do not allow persons unfamiliar with the lawnmower or these instructions to operate the lawnmower.*Lawnmowers are dangerous in the hands of untrained users.*

5) Battery lawnmower use and care

a) Use lawnmowers only with specifically designated battery packs. *Use of any other battery packs may create a risk of injury and fire.*

b) Recharge only with the charger specified by the manufacturer. *A charger that is suitable for one type of battery pack(s) may create a risk of fire when used with another battery pack(s).*

c) Follow all charging instructions and do not charge the battery pack(s) or lawnmower outside the temperature range specified in the instructions. *Charging improperly or at temperatures outside the specified range may damage the battery and increase the risk of fire.*

d) Do not use a battery pack or lawnmower that is damaged or modified. *Damaged or modified*

batteries may exhibit unpredictable behavior resulting in fire, explosion or risk of injury.

e) Do not expose a battery pack(s) or lawnmower to fire or excessive temperature. *Exposure to fire or temperature above 265°F（130 °C） may cause explosion.*

f) Under abusive conditions, liquid may be ejected from the battery(ies); avoid contact. *If contact accidentally occurs, flush with water. If liquid contacts eyes, additionally seek medical help. Liquid ejected from the battery(ies) may cause irritation or burns.*

g) When battery packs are not in use, keep them away from other metal objects, like paper clips, coins, keys, nails, screws or other small metal objects that can make a connection from one terminal to another. *Shorting the battery terminals together may cause burns or a fire.*

6) Service

a) Have your lawnmower serviced by a qualified repair person using only identical replacement parts. *This will ensure that the safety of the lawnmower is maintained. Use of parts which do not meet the original equipment specifications may lead to improper performance and compromise safety.*

b) Never service damaged battery packs. *Service of battery packs should only be performed by the manufacturer or authorized service providers.*

2.3 SAFETY INSTRUCTIONS FOR MAINTENANCE

- To prevent accidental start during maintenance, always turn off the product and remove the battery. Wait for at least 5 seconds before starting any maintenance work.
- Follow the maintenance instructions correctly to increase the product's lifetime and reduce the risk of accidents. Professional repairs must be done by a technician at an approved service center.
- Only perform the maintenance tasks listed in the operator's manual. Any other maintenance work should be done by a technician.
- Wear heavy-duty gloves when using the cutting equipment to prevent injuries from the sharp blade.
- Keep the cutting edges clean and sharp for optimal and safe performance.
- If you are experiencing difficulties with maintenance, have a service technician conduct regular inspections of the product and make any necessary adjustments and repairs.
- Replace any damaged, worn, or broken parts immediately.
- Follow the manufacturer's instructions when changing accessories. Only use accessories approved by the manufacturer.
- When not in use, store the product, battery, and battery charger in a dry, indoor, and locked area. Keep the product, battery, and battery charger out of the reach of children and unauthorized persons.

Save these instructions

3 INSTALLATION

⚠ WARNING

Do not change or make accessories that are not recommended by the manufacturer.

⚠ WARNING

Do not install battery pack until you assemble all the parts.

3.1 UNPACK THE MACHINE

⚠ WARNING

Make sure that you correctly assemble the machine before use.

⚠ WARNING

- If the parts are damaged, do not use the machine.
- If you do not have all the parts, do not operate the machine.
- If the parts are damaged or missing, speak to the service center.

1. Open the package.
2. Read the documentation in the box.
3. Remove all the unassembled parts from the box.
4. Remove the machine from the box.
5. Discard the box and package in compliance with local regulations.

3.2 UNFOLD THE LOWER HANDLE

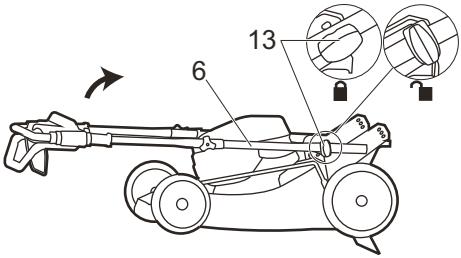

1. Pull and turn the handle knobs(13) 90°.
2. Unfold the lower handle(6).
3. Line up the handle knobs in one of the three positions on the brackets.

4. Turn the handle knobs 90° until they engage the holes in the brackets.

NOTE

Make sure that the two handle knobs are in the same position.

WARNING

Do not damage or pinch the cables when you fold or unfold the handle.

3.3 INSTALL THE UPPER HANDLE

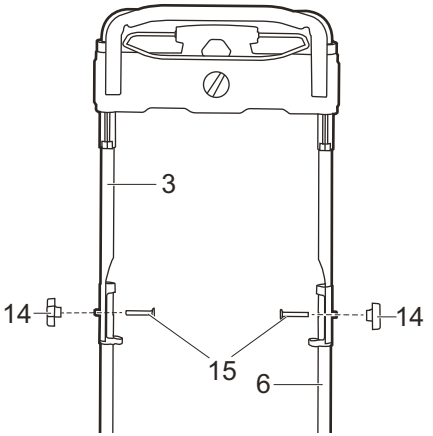

1. Align the holes in the upper handle (3) and the lower handle (6).
2. Put the bolts (15) through the holes.
3. Tighten the knobs (14) onto the bolts.
4. Do the same operation on the other side.

3.4 INSTALL THE GRASS CATCHER

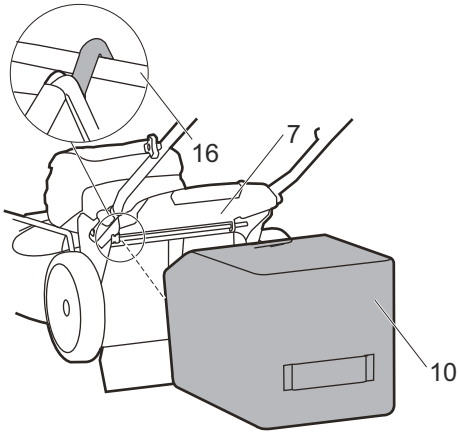

1. Remove the mulch plug.
2. Remove the side discharge chute.
3. Open the rear discharge door (7) and hold it.
4. Hold the the grass catcher (10) by its handle and engage the hooks on the door rod (16).
5. Close the rear discharge door.

3.5 INSTALL THE MULCH PLUG

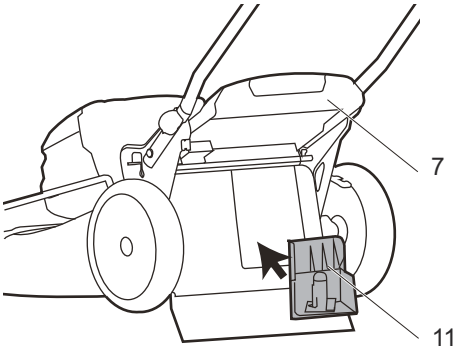

1. Remove the grass catcher.
2. Open the rear discharge door (7) and hold it.
3. Hold the mulch plug (11) by its handle and fit it in the discharge chute.
4. Close the rear discharge door.

3.6 INSTALL THE SIDE DISCHARGE CHUTE

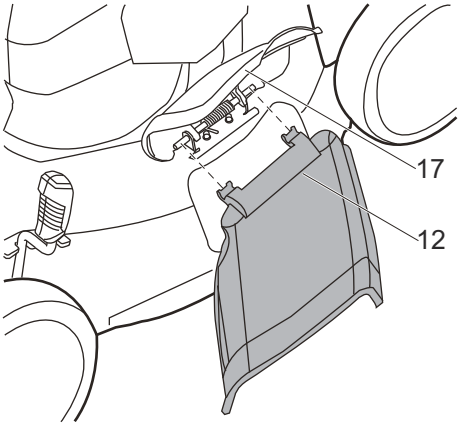

⚠ CAUTION

When you use the side discharge chute,

- Do not install the grass catcher.
- Keep the mulch plug installed.

1. Open the side discharge door (17) and hold it.
2. Line up the recesses of the side discharge chute (12) below the pivot.
3. Close the side discharge door.

3.7 SET THE CUTTING HEIGHT

The machine can be set to different cutting heights.

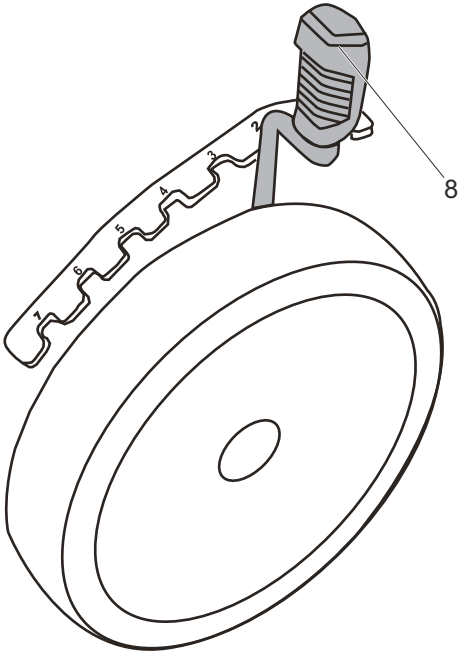

1. Pull the height adjustment lever (8) rearward to increase the cutting height.
2. Pull the height adjustment lever forward to decrease the cutting height.

3.8 INSTALL THE BATTERY PACK

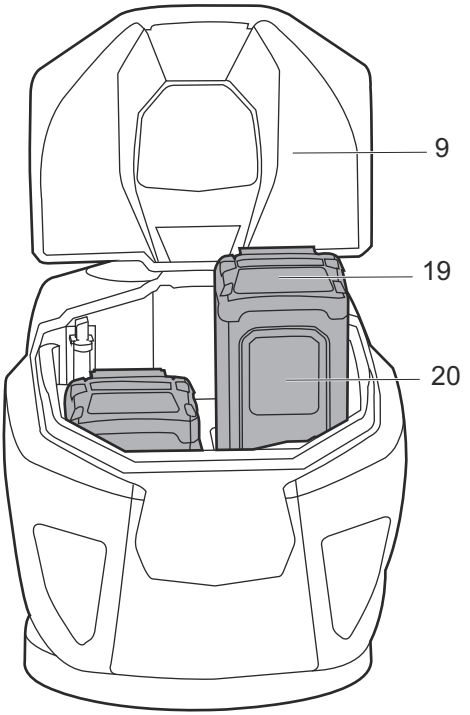

⚠ WARNING

- If the battery pack or charger is damaged, replace the battery pack or the charger.
- Stop the machine and wait until the engine stops before you install or remove the battery pack.
- Read, know, and do the instructions in the battery and charger manual.

ℹ NOTE

The machine has an automatic switch function that lets the other battery work when the first cannot operate.

1. Open the battery door (9).
2. Align the lift ribs on the battery pack (20) with the grooves in the battery compartment.
3. Push the battery pack into the battery compartment until the battery pack locks into place.
4. When you hear a click, the battery pack is installed.
5. Close the battery door.

3.9 REMOVE THE BATTERY PACK

1. Open the battery door (9).
2. Push and hold the battery release button (19).
3. Remove the battery pack from the machine.

4 OPERATION

⚠ WARNING

Wear eye protection during operation.

4.1 START THE MACHINE

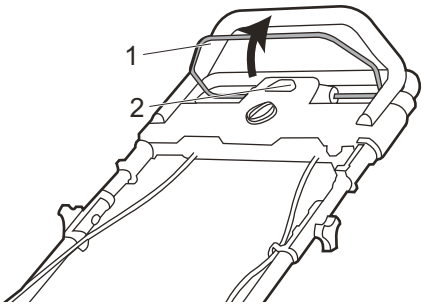

1. Push and hold the start button (2).
2. While you hold the start button, pull the bail switch (1) in the direction of the handle bar.
3. Release the start button to start the machine.

Soft-Start

This Li-ion machine has a “soft-start” feature.

When you start the machine, it goes to full speed after approximately 3 seconds.

ℹ NOTE

If the machine does not start, remove the battery pack and examine the mower deck to make sure that:

- no grass catches on the blade.
- the blade can turn freely by hand.

4.2 STOP THE MACHINE

1. Release the bail switch to stop the machine.

⚠ WARNING

Wait until the blades fully stop before you start the machine again. Do not quickly turn the machine off and on.

⚠ WARNING

Always remove the battery pack after you complete the work.

4.3 OPERATE THE SELF-PROPEL DRIVE SYSTEM

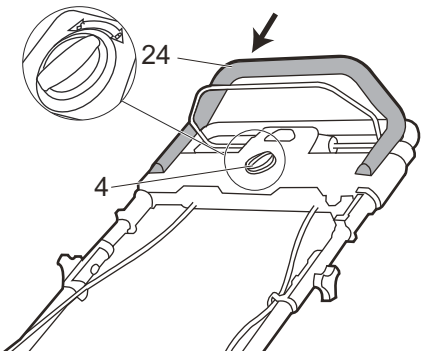

1. Start the machine.
2. While you hold the bail switch (1), turn the StepSense self-propel button (4) to the unlocked position to open the self-propel system.
3. Grab the handle (24) and push it to start self-propel drive. The mower runs at the highest speed when the handle is in the lowest position.
4. Turn the StepSense self-propel button to the locked position to close the self-propel system.

To engage the self-propel drive system while the mower is not running:

- Turn the StepSense self-propel button to the unlocked position.

4.4 EMPTY THE GRASS CATCHER

1. Stop the machine.
2. Remove the battery pack.
3. Open the rear discharge door and hold it.
4. Hold the grass catcher by its handle and unhook it from the door rod.
5. Close the rear discharge door.
6. Empty the grass catcher.

4.5 OPERATE ON SLOPES

⚠ WARNING

Do not mow on the slopes with incline more than 15°. If you are not comfortable, do not mow on a slope.

⚠ WARNING

Please keep a low self-propelled speed when you mow on a slope.

- Do not go up and down on a slope, mow across the face of the slope. Be careful when you change the direction on a slope.
- Monitor the holes, ruts, rocks, and other hidden objects that can cause you to fall. Remove all obstacles such as rocks and tree limbs.
- Make sure that your footing is stable. If you are out of balance, release the bail switch immediately.
- Do not mow near drop-offs, ditches, or embankments.

4.6 OPERATION TIPS

- Do not try to override the operation of the start button or bail switch.
- Do not tilt the machine when you start it.
- Do not put hands or feet near or below the turning parts.
- Keep the discharge chute clean.
- Do not cut wet grass.
- Higher blade height is necessary for new or thick grass.
- Clean the bottom of the mower deck after each use. Remove grass clippings, leaves, dirt, and other debris.

5 MAINTENANCE

⚠ WARNING

Remove the battery pack from the machine before maintenance.

⚠ WARNING

Keep the motor and battery pack free from grass, leaves or too much grease.

⚠ CAUTION

Use only approved replacement parts.

⚠ CAUTION

Do not let brake fluids, gasoline, petroleum-based materials touch the plastic parts. Chemicals can cause damage to the plastic, and make the plastic unserviceable.

⚠ CAUTION

Do not use strong solvents or detergents on the plastic housing or components.

5.1 GENERAL MAINTENANCE

- Before each use, examine the machine for damaged, missing, or loose parts such as screws, nuts, bolts and caps.
- Tighten correctly all the fasteners and caps.
- Clean the machine with a dry cloth. Do not use water.

5.2 REPLACE THE BLADE

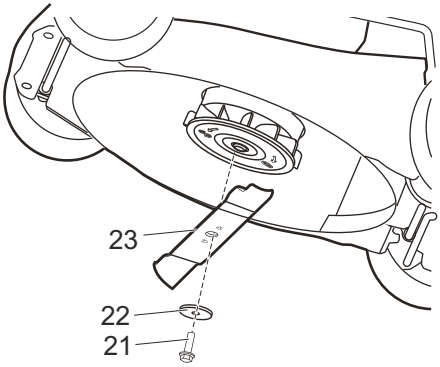

⚠ WARNING

Use only approved replacement blades.

⚠ WARNING

Wear heavy gloves or wind cloth around the blade when you touch the blade.

1. Stop the machine.
2. Make sure that the blade (23) is fully stopped.
3. Turn the machine on its side.
4. Use a piece of wood to prevent the movement of the blade.
5. Remove the mounting screw (21) and spacer (22) with a wrench or socket.
6. Remove the blade.
7. Install the new blade. Make sure that the arrows engage the holes in the blade.
8. Put in the mounting screw and tighten it.

5.3 STORE THE MACHINE

- Clean the machine before storage.
- Make sure the motor is not hot when you store the machine.
- Make sure that the machine does not have loose or damaged parts. If it is necessary, do these steps/ instructions:
  - Replace the damaged parts.
  - Tighten the bolts.
  - Speak to a person at an approved service center.
- Store the machine in a dry area.
- Make sure that children cannot come near the machine.

5.4 VERTICAL STORAGE

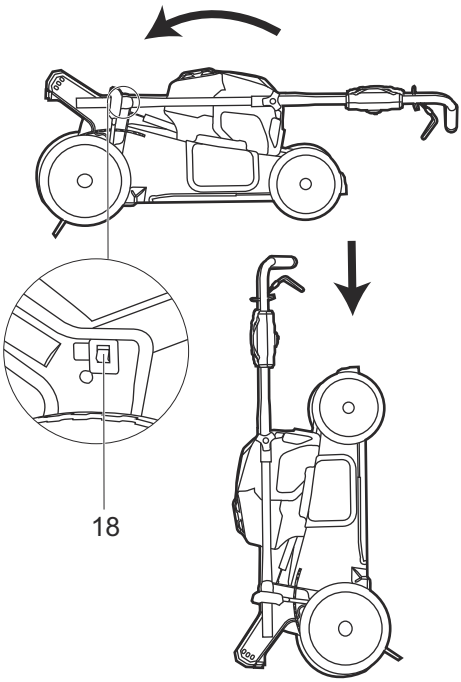

1. Remove the grass catcher.
2. Pull and turn the handle knobs 90°.
3. Fold down the handle.
4. Turn the handle knobs 90° to lock the handle into position.
5. Stand the machine on end and make sure that the brackets touch the floor.

Storage Switch

The machine has a storage switch (18) that prevents its startup in the storage position.

6 TROUBLESHOOTING

Problem	Possible cause	Solution
The handle is not in position.	The bolts are not engaged correctly.	Adjust the height of the handle and make sure that the knobs and bolts are aligned correctly.
The machine does not start.	The battery capacity is low.	Charge the battery pack.
	The bail switch is defective.	Replace the bail switch.
The machine cuts grass unevenly.	The lawn is rough.	Examine the mowing area.
	The blade height is not set correctly.	Move the wheels to a higher position.
The machine does not mulch correctly.	Wet grass clippings attach to the deck.	Wait until the grass dries before mowing.
	The mulch plug is missing.	Install the mulch plug.
The machine is hard to push.	The grass is too tall, or the blade height is too low.	Increase the blade height.
	The grass catcher and the blade drags in thick grass.	Empty the grass clippings from the grass catcher.
There is a high vibration in the machine.	The blade is unbalanced and worn.	Replace the blade.
	The engine shaft is bent.	1. Stop the engine. 2. Remove the battery pack. 3. Disconnect the power source. 4. Inspect for damage. 5. Repair the machine before you start it again.
The machine stops during mowing.	The blade height is too low.	Increase the blade height.
	The battery pack is out of power.	Charge the battery pack.
	The grass clippings attach to the deck or the blade.	Remove the battery pack and check the deck.
	Operation temperature of the machine is too high.	Cool the machine.

* If you cannot find the solution to these problems, go to the service center.

7 TECHNICAL DATA

Voltage	40 V DC
No load speed	2800 RPM
Deck Size	21"
Height adjustments	1 3/8 - 4 1/16” (3.5 - 10.5) cm
Functions	(3-In-1)Rear bag & Side Discharge & Mulch
Battery model	BAF704 and other BAF series
Charger model	CAF806 and other CAF series

8 LIMITED WARRANTY



Greenworks hereby warranties this product, to the original purchaser with proof of purchase, for a period of three (3) years against defects in materials, parts or workmanship. Greenworks, at its own discretion, will repair or replace any and all parts found to be defective, through normal use, free of charge to the customer. This warranty is valid only for units which have been used for personal use, that have not been purchased or rented for industrial/commercial use, and that have been maintained in accordance with the instructions in the operator manual supplied with the product when new.

ITEMS NOT COVERED BY WARRANTY:

1. Any part that has become inoperative due to misuse, commercial use, abuse, neglect, accident, improper maintenance, or alteration; or

2. The unit, if it has not been operated and/or maintained in accordance with the operator manual; or
3. Normal wear;
4. Routine maintenance items such as lubricants, blade sharpening;
5. Normal deterioration of the exterior finish due to use or exposure.

HELPLINE:

Warranty service is available by calling our toll-free helpline at 1-888-909-6757.

TRANSPORTATION CHARGES:

Transportation charges for the movement of any power equipment unit or attachment are the responsibility of the purchaser. It is the purchaser's responsibility to pay transportation charges for any part submitted for replacement under this warranty unless such return is requested in writing by Greenworks.

USA address:

Greenworks Tools

P.O. Box 1238, Mooresville, NC 28115

Canadian address:

Greenworks Tools Canada, Inc.

P.O. Box 93095, Newmarket, Ontario, L3Y 8K3

Mexico address:

TECNOLOGIA CAMPO Y JARDIN S.A. DE C.V.

ADMINISTRADORES No. 5336 A, COL. ARCOS DE GUADALUPE, ZAPOPAN , JALISCO , C.P. 45037

Français

FR

1 Description.....16
1.1 But..... 16
1.2 Aperçu..... 16
1.3 Symboles figurant sur la machine.....16
1.4 California Proposition 65.....16
2 Sécurité..... 17
2.1 Niveaux de risques..... 17
2.2 Avertissements de sécurité de tondeuse à gazon..... 17
2.3 Instructions de sécurité pour la maintenance..... 19
3 Installation..... 20
3.1 Déballer la machine.....20
3.2 Déployer la poignée inférieure.....20
3.3 Installez la poignée supérieure 20
3.4 Installer le sac arrière..... 21
3.5 Installer le bouchon de déchiquetage....21
3.6 Installer la goulotte d'éjection latérale....21
3.7 Régler la hauteur de coupe..... 21
3.8 Installer le bloc-batterie.....22
3.9 Retirez la batterie.....23
4 Utilisation..... 23
4.1 Démarrer la machine..... 23
4.2 Arrêter la machine..... 23
4.3 Faire fonctionner le système d'autopropulsion..... 23
4.4 Vider le sac arrière.....23
4.5 Travaillez sur les pentes..... 24
4.6 Conseils sur l'utilisation.....24
5 Entretien.....24
5.1 Entretien général..... 24
5.2 Remplacer la lame.....24
5.3 Entreposer la machine.....25
5.4 Stockage vertical..... 25
6 Dépannage.....26
7 Données techniques..... 26
8 Garantie limitée..... 27

FR

1 DESCRIPTION

1.1 BUT

Cette machine est utilisée pour tondre le gazon à la maison. La lame de coupe doit être approximativement parallèle au sol. Les quatre roues doivent toucher le sol pendant que vous tondez.

1.2 APERÇU

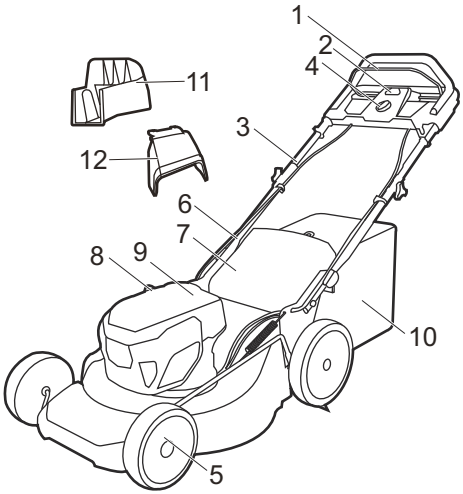

1 Barre de sécurité
2 Bouton de démarrage
3 Partie supérieure du guidon
4 Bouton d'autopropulsion StepSense
5 Roue
6 Poignée inférieure
7 Couvercle d'éjection arrière
8 Levier de réglage de la hauteur
9 Couvercle de la batterie
10 Sac arrière
11 Bouchon de déchiquetage
12 Goulotte d'éjection latérale

1.3 SYMBOLES FIGURANT SUR LA MACHINE

Symbole	Explication
	Précautions destinées à assurer la sécurité.
	Pour réduire le risque de blessures, l'utilisateur doit avoir lu le manuel d'instructions.
	Danger — Maintenez pieds et mains à l'écart.
	AVERTISSEMENT — Attention aux projections d'objets — maintenez les badauds à l'écart.
	AVERTISSEMENT— Maintenez les mains et les pieds à l'écart des lames.
	AVERTISSEMENT — Déconnectez toutes les batteries avant la maintenance.

1.4 CALIFORNIA PROPOSITION 65

⚠ AVERTISSEMENT

CE PRODUIT CONTIENT OU ÉMET UN PRODUIT CHIMIQUE CONNU DANS L'ÉTAT DE CALIFORNIE COMME ÉTANT UNE CAUSE DE CANCER, DE MALFORMATIONS CONGÉNITALES OU D'AUTRES PROBLÈMES DE REPRODUCTION.

2 SÉCURITÉ

2.1 NIVEAUX DE RISQUES

Les termes de mise en garde suivants et leur signification ont pour but d'expliquer les niveaux de risques associés à l'utilisation de ce produit.

SYMBOLE	SIGNAL	SIGNIFICATION
⚠	DANGER	Indique une situation dangereuse imminente qui, si elle n'est pas évitée, peut entraîner la mort ou des blessures graves.
⚠	AVERTISSEMENT	Indique une situation potentiellement dangereuse qui, si elle n'est pas évitée, peut entraîner la mort ou des blessures graves.
⚠	MISE EN GARDE	Indique une situation potentiellement dangereuse qui, si elle n'est pas évitée, pourrait causer des blessures mineures ou modérées.
	MISE EN GARDE	(Sans symbole d'alerte de sécurité) indique une situation pouvant entraîner des dommages matériels.

2.2 AVERTISSEMENTS DE SÉCURITÉ DE TONDEUSE À GAZON

⚠ AVERTISSEMENT

Lisez tous les avertissements de sécurité, instructions, illustrations et spécifications accompagnant cette tondeuse à gazon. *Le non-respect de ces instructions peut entraîner une décharge électrique, un incendie ou des blessures graves.*

Conservez tous les avertissements et instructions pour référence ultérieure.

1) Sécurité de la zone de travail

a) Pour éviter tout contact avec la lame en mouvement ou une blessure par projection d'objet, maintenez toutes les personnes, en particulier les jeunes enfants, à l'écart de la zone de travail. *Arrêtez la tondeuse à gazon et le ou les accessoires si quiconque entre dans la zone. Un contact avec la lame en mouvement ou un objet projeté peut causer des blessures graves, voire mortelles.*

b) Utilisez la tondeuse à gazon uniquement à la lumière du jour ou sous une bonne lumière artificielle. *Les endroits sombres favorisent les accidents.*

c) N'utilisez pas les tondeuses dans des atmosphères explosives, par exemple en présence de liquides, gaz ou poussières inflammables. *Les tondeuses à gazon créent des étincelles qui peuvent allumer les poussières et fumées.*

d) N'utilisez pas la tondeuse à gazon par mauvais temps, notamment en cas de risque de foudre. *Cela diminue le risque d'être frappé par la foudre.*

e) Inspectez soigneusement l'endroit où la tondeuse à gazon doit être utilisée et enlevez tous les bâtons, pierres, fils, os et autres objets étrangers. *Les objets projetés peuvent causer des blessures.*

2) Sécurité électrique

a) N'exposez pas la tondeuse à gazon à la pluie ou à l'humidité. *L'infiltration d'eau dans la tondeuse à gazon peut augmenter le risque de décharge électrique.*

3) Sécurités des personnes

a) Utilisez un équipement de protection individuelle. Portez toujours des lunettes de protection. *Un équipement de protection réduira les risques de blessures.*

b) Habillez-vous de manière appropriée. Ne portez pas de vêtements amples ou de bijoux. *Veillez à ne pas approcher vos cheveux et vos vêtements des pièces en mouvement. Les vêtements amples, les bijoux et les cheveux longs peuvent se prendre dans les pièces en mouvement.*

c) Lorsque vous utilisez la tondeuse à gazon, portez systématiquement des pantalons longs. *Une peau exposée augmente le risque de blessure par des objets lancés.*

d) Lorsque vous utilisez la tondeuse à gazon, portez systématiquement des chaussures de protection antidérapantes. *N'utilisez pas la tondeuse à gazon si vous êtes pieds nus ou avec des sandales ouvertes. Vous réduisez ainsi le risque de blessures aux pieds en cas de contact avec la lame en mouvement.*

e) Évitez tout démarrage inopiné. *Assurez-vous que l'interrupteur est en position d'arrêt avant de brancher la tondeuse à gazon à une source d'alimentation ou une batterie, ou avant de la soulever ou de la transporter. Transporter une tondeuse à gazon avec un doigt sur l'interrupteur ou alimenter une tondeuse à gazon dont l'interrupteur est en marche risque de provoquer des accidents.*

f) Retirez toute clé de serrage ou d'ajustement avant d'allumer la tondeuse à gazon. *Une clé de serrage ou d'ajustement restée sur une pièce*

FR

rotative de la tondeuse à gazon peut causer des blessures.

g) En gardant un bon équilibre à tout moment, *vous maîtrisez mieux la tondeuse à gazon dans les situations imprévues.*

h) Restez vigilant, soyez attentif à vos actions et faites preuve de bon sens lorsque vous utilisez la tondeuse à gazon. *N'utilisez pas une tondeuse à gazon lorsque vous êtes fatigué, sous l'emprise de l'alcool ou de drogues, ou après avoir pris des médicaments. Un moment d'inattention lors de l'utilisation d'une tondeuse à gazon peut provoquer des blessures graves.*

i) Ne laissez pas la familiarité liée à un usage fréquent de la tondeuse à gazon vous amener à devenir complaisant et à ignorer les principes de sécurité inhérents à la tondeuse à gazon.*Une action irréfléchie peut entraîner des blessures graves en une fraction de seconde.*

j) Pour éviter tout contact de l'utilisateur avec la lame ou toute blessure causée par un objet projeté, restez derrière les poignées de la tondeuse à gazon. *Un contact avec la lame ou un objet projeté peut causer des blessures graves.*

k) Ne touchez pas les lames et autres pièces mobiles dangereuses lorsqu'elles sont encore en mouvement. *Cela permet de réduire le risque de blessures dues aux pièces mobiles.*

4) Usage et entretien de la tondeuse à gazon

a) Utilisez la tondeuse à gazon et les accessoires conformément à ces instructions, en tenant compte des conditions de travail et du travail à effectuer. *L'utilisation de la tondeuse à gazon pour des opérations différentes de celles prévues pourrait créer une situation dangereuse.*

b) Avant d'utiliser la tondeuse à gazon, vérifiez systématiquement visuellement que la ou les lames et le ou les assemblages de lame sont fermement fixés et ne sont pas usés ou endommagés. *Les pièces desserrées, usées ou endommagées augmentent le risque de blessure.*

c) Maintenez les protections et autres dispositifs de sécurité en place, correctement installés et en état de marche. *Une protection ou un autre dispositif de sécurité desserré, endommagé ou ne fonctionnant pas correctement, peut entraîner des blessures.*

d) Débarrassez toutes les entrées d'air des débris. *Des entrées d'air obstruées et des débris peuvent entraîner une surchauffe ou un risque d'incendie.*

e) N'utilisez pas la tondeuse à gazon si l'interrupteur ne la met pas sous et hors tension. *Toute tondeuse à gazon qui ne peut pas être contrôlée avec l'interrupteur est dangereuse et doit être réparée.*

f) N'utilisez pas la tondeuse à gazon sur de l'herbe mouillée. Travaillez en marchant, jamais en courant. *Cela réduit le risque de glissements et de chutes pouvant causer des blessures corporelles.*

g) N'utilisez pas la tondeuse à gazon sur des pentes excessivement raides. *Cela réduit le risque de perte de contrôle, de glissement et de chute pouvant entraîner des blessures corporelles.*

h) Ne forcez pas sur la tondeuse à gazon. Utilisez la tondeuse à gazon correcte pour votre application. *La tondeuse à gazon correcte fera mieux le travail en toute sécurité au rythme pour lequel elle a été conçue.*

i) Faites attention au sens de décharge de l'accessoire et de la tondeuse et ne pointez pas la décharge de la tondeuse sur quiconque.*Les objets projetés peuvent causer des blessures.*

j) Soyez extrêmement prudent lorsque vous faites marche arrière ou vous tirez la tondeuse vers vous. Soyez toujours conscient de votre environnement. *Cela réduit le risque de trébucher pendant le fonctionnement.*

k) Lorsque vous travaillez sur des pentes, assurez-vous systématiquement de votre équilibre, travaillez toujours en travers de la pente, jamais en montant ou descendant, et soyez extrêmement prudent lorsque vous changez de direction. *Cela réduit le risque de perte de contrôle, de glissement et de chute pouvant entraîner des blessures corporelles.*

l) Actionnez le dispositif de désactivation ou retirez de la tondeuse à gazon tous les bloc-batteries, s'ils sont amovibles, avant d'effectuer des ajustements, de changer d'accessoire ou de ranger la tondeuse à gazon. *Ces mesures de sécurité préventives réduisent le risque de démarrage accidentel de la tondeuse à gazon.*

m) Maintenez les poignées et surfaces de saisie sèches, propres et sans huile ni graisse. *Les poignées et surfaces de prise glissantes ne permettent pas de manipuler et de maîtriser en toute sécurité la tondeuse à gazon dans des situations inattendues.*

n) Vérifiez le collecteur d'herbe fréquemment pour repérer usure et détérioration. *Un collecteur d'herbe usé ou endommagé peut augmenter le risque de blessures corporelles.*

o) Avant le retrait du collecteur d'herbe, éteignez le moteur et attendez que la ou les lames s'arrête complètement. *La ou les lames de coupe continuent de tourner une fois la commande de lame relâchée. Ne placez aucune partie de votre corps dans la zone de la ou des lames tant que vous n'êtes pas certain que le moteur est coupé et que la ou les lames ont cessé de tourner. Un contact avec la ou les lames de coupe en mouvement peut causer des blessures graves.*

p) Avant de débloquer la rampe, coupez le moteur, attendez l'arrêt complet de la ou des lames, actionnez le dispositif de désactivation ou retirez toutes les batteries, si elles sont amovibles. *La ou les lames de coupe continuent de tourner une fois la commande de lame relâchée. Ne placez aucune partie de votre corps dans la zone de la ou des lames tant que vous n'êtes pas certain que le moteur est coupé et que la ou les lames ont cessé de tourner. Un contact avec la ou les lames de coupe en mouvement peut causer des blessures graves.*

q) Avant de nettoyer ou d'inspecter la tondeuse à gazon, coupez le moteur, attendez l'arrêt complet de la ou des lames, actionnez le dispositif de désactivation ou retirez toutes les batteries, si elles sont amovibles.*Un contact accidentel avec la lame et les pièces mobiles peut entraîner des blessures.*

r) Entretien de la tondeuse à gazon et des accessoires. *Vérifiez qu'aucune pièce mobile n'est désalignée, grippée ou cassée et soyez attentif à toute autre condition qui pourrait affecter le fonctionnement de la tondeuse à gazon. En cas de dommage, faites réparer la tondeuse à gazon avant de l'utiliser. De nombreux accidents sont le fruit d'une maintenance inappropriée des tondeuses à gazon.*

s) Entreposez les tondeuses à gazon à l'arrêt hors de portée des enfants et ne laissez pas les personnes qui ne connaissent pas la tondeuse à gazon ou ces instructions utiliser la tondeuse à gazon.*Une tondeuse à gazon est dangereuse entre les mains d'utilisateurs non formés.*

5) Utilisation et entretien d'une tondeuse à gazon sur batterie

a) Utilisez les tondeuses à gazon uniquement avec les bloc-batteries spécifiquement conçus. *L'usage de tout autre bloc-batterie peut créer un risque d'incendie et de blessures.*

b) Ne rechargez la tondeuse qu'avec le chargeur indiqué par le fabricant. *Un chargeur adapté à un type de bloc-batterie peut créer un risque d'incendie lorsqu'il est utilisé avec un autre bloc-batterie.*

c) Suivez toutes les instructions de charge et ne chargez pas le ou les bloc-batteries ou la tondeuse à gazon hors de la plage de température spécifiée dans les instructions. *Un rechargement incorrect ou à des températures en dehors de la plage spécifiée peut endommager la batterie et augmenter le risque d'incendie.*

d) N'utilisez pas une tondeuse à gazon ou un bloc-batterie endommagé ou modifié. *Les batteries endommagées ou modifiées peuvent présenter un fonctionnement imprévisible et provoquer un incendie, une explosion ou un risque de blessure.*

e) N'exposez pas un bloc-batterie ou une tondeuse à gazon au feu ou à une température excessive. *L'exposition au feu ou à une température supérieure à 130 °C (265 °F) peut causer une explosion.*

f) En cas de conditions abusives, du liquide peut être éjecté hors de la ou des batteries : évitez tout contact. *En cas de contact accidentel, rincez avec de l'eau. En cas de contact avec les yeux, consultez également un médecin. Le liquide éjecté par la ou les batteries peut occasionner une irritation ou des brûlures.*

g) Lorsque les bloc-batteries ne sont pas utilisés, éloignez-les des autres objets métalliques, comme les attaches trombones, pièces de monnaie, clés, clous, vis ou autres petits objets métalliques, qui peuvent établir une connexion entre deux bornes. *Le court-circuitage des bornes de la batterie peut provoquer des brûlures ou un incendie.*

6) Entretien

a) Faites effectuer l'entretien de votre tondeuse à gazon par un réparateur qualifié utilisant uniquement des pièces de rechange identiques. *Vous assurez ainsi la préservation de la sécurité de la tondeuse à gazon. L'utilisation de pièces qui ne répondent pas aux spécifications de l'équipement d'origine peut entraîner des performances inappropriées et compromettre la sécurité.*

b) N'effectuez jamais l'entretien des bloc-batteries endommagés. *L'entretien des bloc-batteries doit être réservé au fabricant ou aux prestataires de services autorisé.*

2.3 INSTRUCTIONS DE SÉCURITÉ POUR LA MAINTENANCE

- Pour éviter un démarrage accidentel durant la maintenance, éteignez systématiquement le produit et retirez la batterie. Attendez au moins 5 secondes avant de débuter un quelconque travail de maintenance.
- Respectez correctement les instructions d'entretien pour maximiser la vie utile du produit et réduire le risque d'accidents. Les réparations professionnelles doivent être effectuées par un technicien dans un centre d'entretien agréé.
- Effectuez uniquement les tâches de maintenance listées dans le manuel de l'opérateur. Tout autre travail de maintenance doit être effectué par un technicien.
- Portez des gants résistants pour utiliser l'équipement de coupe afin d'éviter les blessures du fait de la lame aiguisée.
- Maintenez les bords de coupe propres et affûtés pour des performances optimales en toute sécurité.

FR

- Si vous rencontrez des difficultés pour la maintenance, faites inspecter régulièrement le produit par un technicien d'entretien pour effectuer tous les ajustements et réparations nécessaires.
- Remplacez immédiatement toutes les pièces endommagées, usées ou cassées.
- Respectez les instructions du fabricant pour changer d'accessoire. Utilisez exclusivement des accessoires agréés par le fabricant.
- S'ils ne sont pas utilisés, rangez le produit, la batterie et le chargeur de batterie à un endroit sec, à l'intérieur et verrouillé. Maintenez le produit, la batterie et le chargeur de batterie hors de portée des enfants et des personnes sans autorisation.

Conservez ces instructions

3 INSTALLATION

⚠ AVERTISSEMENT

Ne changez pas ou ne fabriquez pas des accessoires qui ne sont pas recommandés par le fabricant.

⚠ AVERTISSEMENT

N'installez pas la batterie tant que vous n'avez pas assemblé toutes les pièces.

3.1 DÉBALLER LA MACHINE

⚠ AVERTISSEMENT

Assurez-vous d'assembler correctement la machine avant de l'utiliser.

⚠ AVERTISSEMENT

- Si les pièces sont endommagées, n'utilisez pas la machine.
- Si vous n'avez pas toutes les pièces, n'utilisez pas la machine.
- Si les pièces sont endommagées ou manquantes, communiquez avec le centre de service.

1. Ouvrez l'emballage.
2. Lisez la documentation contenue dans la boîte.
3. Retirez toutes les pièces non assemblées de la boîte.
4. Retirez la machine de sa boîte.
5. Jetez la boîte et l'emballage en respectant les règlements locaux.

3.2 DÉPLOYER LA POIGNÉE INFÉRIEURE

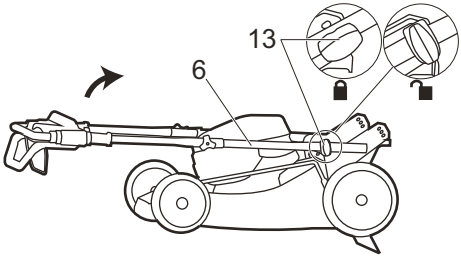

1. Tirez et tournez les boutons de la poignée (13) de 90°.
2. Déployez la poignée inférieure (6).
3. Alignez les boutons de la poignée dans l'une des trois positions sur les supports.
4. Tournez les boutons de la poignée de 90° jusqu'à ce qu'ils s'engagent dans les trous des supports.

i REMARQUE

Assurez-vous que les deux poignées sont dans la même position.

⚠ AVERTISSEMENT

N'endommagez pas les câbles ou ne les pincez pas lorsque vous pliez ou dépliez le guidon.

3.3 INSTALLEZ LA POIGNÉE SUPÉRIEURE

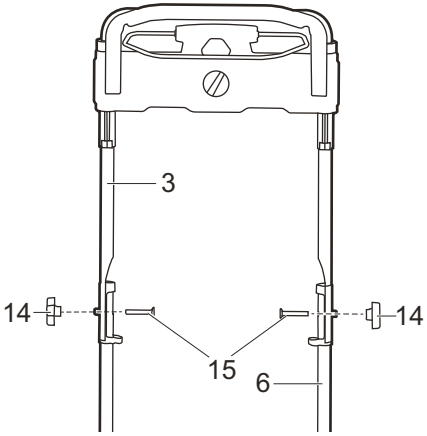

1. Alignez les trous dans la poignée supérieure (3) et dans la poignée inférieure (6).

2. Introduisez les boulons (15) dans les trous.
3. Serrez les boutons(14) sur les boulons.
4. Faites la même opération sur l'autre côté.

3.4 INSTALLER LE SAC ARRIÈRE

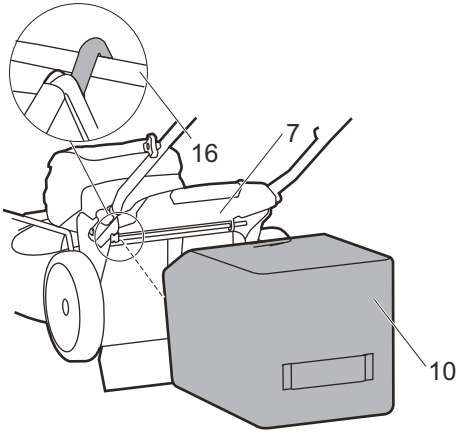

1. Retirez le bouchon de déchiquetage.
2. Retirez la goulotte d'éjection latérale.
3. Ouvrez et retenez le couvercle d'éjection arrière (7).
4. Tenez le sac arrière (10) par sa poignée et engagez les crochets dans la tige de porte (16).
5. Fermez le couvercle d'éjection arrière.

3.5 INSTALLER LE BOUCHON DE DÉCHIQUETAGE

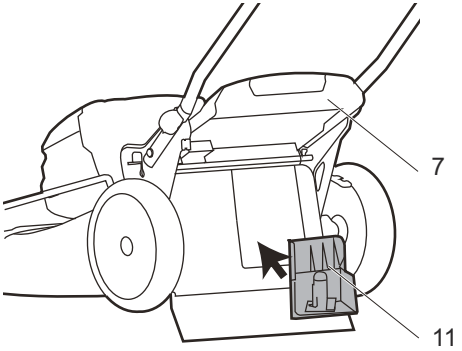

1. Retirez le sac arrière.
2. Ouvrez et retenez le couvercle d'éjection arrière (7).
3. Tenez le bouchon de déchiquetage(11) par sa poignée et insérez-le dans la goulotte d'éjection.
4. Fermez le couvercle d'éjection arrière.

3.6 INSTALLER LA GOULOTTE D'ÉJECTION LATÉRALE

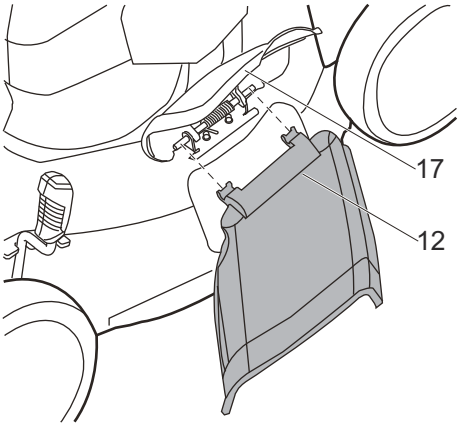

⚠ ATTENTION

Lorsque vous utilisez la goulotte d'éjection latérale,

- n'installez pas le sac arrière.
- Laissez le bouchon de déchiquetage en place.

1. Ouvrez et retenez le couvercle d'éjection latérale (17).
2. Alignez les recoins de la goulotte d'éjection latérale (12) sous la charnière.
3. Fermez le couvercle d'éjection latérale.

3.7 RÉGLER LA HAUTEUR DE COUPE

La machine peut être réglée à différentes hauteurs de coupe.

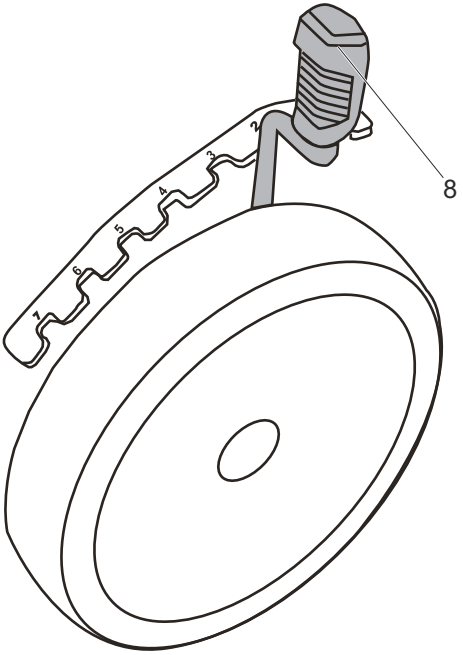

1. Tirez le levier de réglage de la hauteur (8) vers l'arrière pour augmenter la hauteur de coupe.
2. Tirez le levier de réglage de la hauteur vers l'avant pour diminuer la hauteur de coupe.

3.8 INSTALLER LE BLOC-BATTERIE

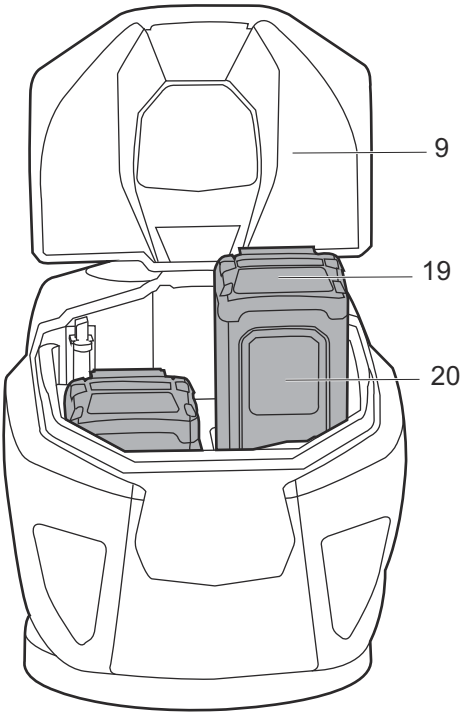

⚠ AVERTISSEMENT

- Si le bloc-batterie ou le chargeur est endommagé, remplacez-le, au besoin.
- Arrêtez la machine et attendez que le moteur s'arrête avant d'installer ou de retirer le bloc-batterie.
- Lisez, comprenez et suivez les instructions du manuel du bloc-batterie et du chargeur.

i REMARQUE

La machine dispose d'une fonction de commutation automatique qui permet à l'autre batterie de fonctionner lorsque la première est à plat.

1. Ouvrez le couvercle de la batterie (9).
2. Alignez les languettes du bloc-batterie (20) avec les rainures du compartiment de batterie.
3. Poussez le bloc-batterie dans le compartiment de batterie jusqu'à ce qu'il soit bien encliqueté.
4. Vous devriez entendre un clic lorsque le bloc-batterie sera inséré correctement.
5. Fermez le couvercle de la batterie.

3.9 RETIREZ LA BATTERIE

1. Ouvrez la trappe de la batterie (9).
2. Poussez et maintenez enfoncé le bouton de déblocage de la batterie(19).
3. Retirez la batterie de la machine.

4 UTILISATION

⚠ AVERTISSEMENT

Portez des lunettes de protection pendant l'utilisation.

4.1 DÉMARRER LA MACHINE

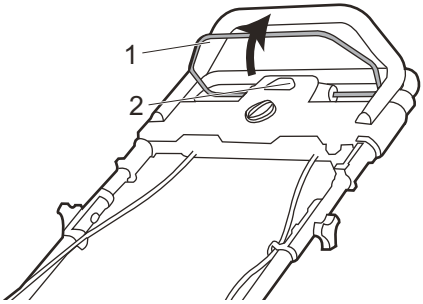

1. Appuyez sur le bouton de mise en marche et maintenez-le enfoncé (2).
2. Pendant que vous maintenez le bouton de démarrage enfoncé, tirez l'interrupteur d'écartement (1) dans la direction du guidon.
3. Relâchez le bouton de démarrage pour démarrer la machine.

Démarrage souple

Cette machine Li-ion dispose d'une fonction « démarrage souple ».

Lorsque vous démarrez la machine, elle passe à pleine vitesse après environ 3 secondes.

i REMARQUE

Si la machine ne démarre pas, retirez le bloc-batterie et examinez le carter de tondeuse pour vous en assurer :

- pas d'herbe piégée sur la lame.
- la lame peut tourner librement à la main.

4.2 ARRÊTER LA MACHINE

1. Relâchez l'interrupteur d'arrêt d'urgence pour arrêter la machine.

⚠ AVERTISSEMENT

Attendez que les lames s'arrêtent complètement avant de redémarrer la machine. N'éteignez pas et n'allumez pas brusquement la machine.

⚠ AVERTISSEMENT

Retirez toujours la batterie après avoir terminé le travail.

4.3 FAIRE FONCTIONNER LE SYSTÈME D'AUTOPROPULSION

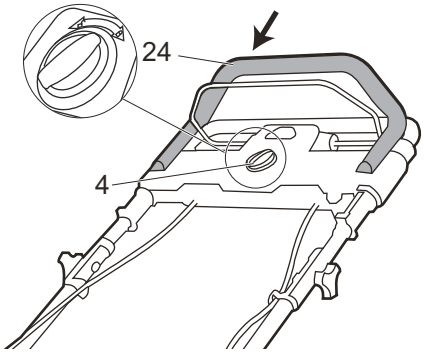

1. Démarrez la machine.
2. Pendant que vous maintenez l'interrupteur d'écartement (1), tournez le bouton StepSense (4) en position déverrouillée pour ouvrir le système d'autopropulsion.
3. Saisissez la poignée (24) et poussez-la pour démarrer l'entraînement autopropulsé. La tondeuse fonctionne à la vitesse la plus élevée lorsque la poignée est dans la position la plus basse.
4. Tournez le bouton StepSense en position verrouillée pour fermer le système autopropulsion.

Pour enclencher le système de vitesse automotrice lorsque la tondeuse n'est pas en marche :

- Tournez le bouton StepSense de l'autopropulseur en position déverrouillée.

4.4 VIDER LE SAC ARRIÈRE

1. Arrêtez la machine.
2. Retirez le bloc-batterie.

FR

3. Ouvrez et retenez le couvercle d'éjection arrière.
4. Tenez le sac arrière par sa poignée et décrochez-le de la barre de la porte.
5. Fermez le couvercle d'éjection arrière.
6. Videz le sac arrière.

4.5 TRAVAILLEZ SUR LES PENTES

⚠ AVERTISSEMENT

Ne tondez pas sur une pente inclinée à plus de 15°. Si vous n'êtes pas à l'aise, ne tondez pas sur une pente.

⚠ AVERTISSEMENT

Lorsque vous tondez sur une pente, veillez toujours à maintenir une faible vitesse automotrice.

- Ne changez pas de direction de haut en bas, ou vice-versa, lorsque vous tondez sur une pente. Soyez prudent lorsque vous changez la direction sur une pente.
- Surveillez les trous, les ornières, les rochers et tout autres objets cachés qui peuvent vous faire tomber. Retirez tous les obstacles tels que les rochers et les branches d'arbre.
- Assurez-vous que vous êtes bien campé et en équilibre. Si vous perdez l'équilibre, relâchez immédiatement la barre de sécurité.
- Ne tondez pas près d'un dénivellement, d'un fossé ou du rebord d'un talus.

4.6 CONSEILS SUR L'UTILISATION

- N'essayez pas de désactiver le fonctionnement du bouton de démarrage ou de la barre de sécurité.
- N'inclinez pas la machine lorsque vous la démarrez.
- Ne placez pas les mains ou les pieds à proximité ou en dessous des pièces en mouvement.
- Gardez la goulotte d'éjection arrière propre.
- Ne coupez l'herbe humide.
- Une hauteur de lame plus élevée est nécessaire pour un gazon nouveau ou épais.
- Nettoyez le plateau de la tondeuse après chaque utilisation. Enlevez les débris d'herbe coupée, les feuilles, la saleté et autres débris.

5 ENTRETIEN

⚠ AVERTISSEMENT

Retirez le bloc-batterie de la machine avant l'entretien.

⚠ AVERTISSEMENT

Veillez à ce que le moteur et la batterie soient exempts d'herbe, de feuilles ou d'un excès de graisse.

⚠ ATTENTION

Utilisez seulement les pièces de rechange approuvées.

⚠ ATTENTION

Évitez que les liquides de freins, l'essence et les matériaux à base de pétrole ne viennent en contact avec les pièces en plastique. Les produits chimiques peuvent endommager le plastique et le rendre inutilisable.

⚠ ATTENTION

N'utilisez pas de solvants ou de détergents puissants sur le boîtier ou les composants en plastique.

5.1 ENTRETIEN GÉNÉRAL

- Avant chaque utilisation, vérifiez que la machine ne contient pas de pièces endommagées, manquantes ou desserrées, telles que vis, écrous, boulons et capuchons.
- Serrez correctement toutes les fixations et les capuchons.
- Nettoyez la machine avec un chiffon sec. N'utilisez pas de l'eau.

5.2 REMPLACER LA LAME

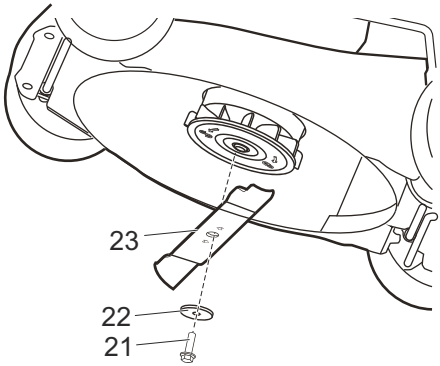

⚠ AVERTISSEMENT

Utilisez seulement les lames de rechange approuvées.

⚠ AVERTISSEMENT

Portez des gants épais ou enroulez la lame avec un chiffon lorsque vous la touchez.

1. Arrêtez la machine.
2. Assurez-vous que la lame (23) soit complètement arrêtée.

3. Tournez la machine sur le côté.
4. Utilisez un morceau de bois pour empêcher le mouvement de la lame.
5. Retirez la vis de fixation (21) et l'entretoise (22) à l'aide d'une clé ou d'une douille.
6. Retirez la lame.
7. Installez la nouvelle lame. Assurez-vous que les flèches s'engagent dans les trous de la lame.
8. Placez la vis de montage et serrez-la.

5.3 ENTREPOSER LA MACHINE

- Nettoyez la machine avant de l'entreposer.
- Assurez-vous que le moteur n'est pas chaud lorsque vous entreposez la machine.
- Assurez-vous que la machine n'a pas de pièces mal fixées ou endommagées. Au besoin, suivez ces étapes/instructions :
  - Remplacez les pièces endommagées.
  - Serrez les boulon.
  - Parlez à une personne d'un centre de service certifié.
- Entreposez la machine dans un endroit sec.
- Assurez-vous que les enfants ne peuvent pas s'approcher de la machine.

5.4 STOCKAGE VERTICAL

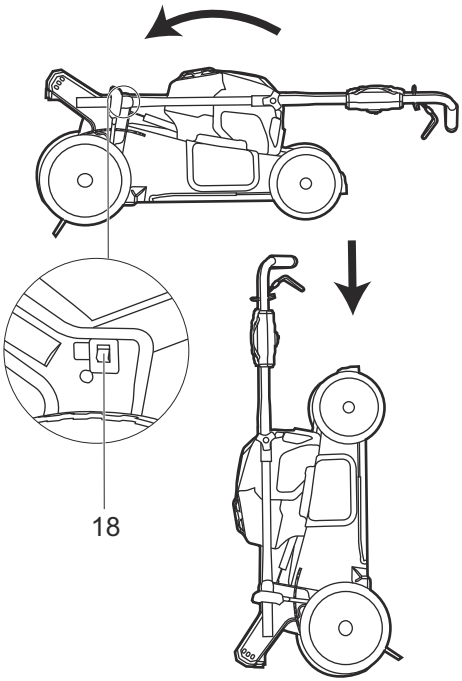

1. Retirez le sac arrière.
2. Tirez et tournez les boutons de la poignée de 90°.
3. Pliez la poignée.
4. Tournez les boutons de la poignée de 90° pour verrouiller la poignée en position.
5. Placez la machine en position verticale et assurez-vous que les supports touchent le plancher.

Interrupteur d'entreposage

La machine dispose d'un interrupteur d'entreposage (18) qui empêche sa mise en marche en position d'entreposage.

FR

6 DÉPANNAGE

Problème	Cause possible	Solution
Le guidon n'est pas bien installé.	Les écrous ne sont pas bien enclenchés.	Ajustez la hauteur du guidon et assurez-vous que les boutons et les boulons sont alignés correctement.
La machine ne démarre pas.	La capacité de la batterie est faible.	Rechargez le bloc-batterie.
	La barre de sécurité défectueuse.	Remplacez la barre de sécurité.
La machine coupe l'herbe de manière irrégulière.	Le gazon est raboteux.	Inspectez la zone de tonte.
	La lame n'est pas réglée à la bonne hauteur.	Placez les roues à une hauteur plus élevée.
La machine ne déchiquette pas correctement.	Des débris d'herbe humide s'accroche au plateau.	Attendez jusqu'à ce que l'herbe soit sèche avant la tonte.
	Le bouchon de déchiquetage est manquant.	Installez le bouchon de déchiquetage.
La machine est difficile à pousser.	L'herbe est trop haute ou la hauteur de la lame est trop basse.	Augmentez la hauteur de la lame.
	Le sac arrière et la lame traînent dans l'herbe épaisse.	Videz les débris d'herbe humide du sac arrière.
Il y a une forte vibration dans la machine.	La lame est déséquilibrée et usée.	Remplacez la lame.
	L'arbre du moteur est tordu.	1. Arrêtez le moteur. 2. Retirez le bloc-batterie. 3. Déconnectez la source d'alimentation. 4. Vérifiez qu'elle n'est pas endommagée. 5. Réparez la machine avant de la redémarrer.
Le moteur s'arrête pendant la tonte.	La hauteur de la lame est trop basse.	Augmentez la hauteur de la lame.
	Le bloc-batterie est déchargé.	Rechargez le bloc-batterie.
	Des débris d'herbe humide s'accroche au plateau ou à la lame.	Retirez le bloc-batterie et vérifiez le plateau.
	La température de fonctionnement de la machine est trop élevée.	Laissez la machine se refroidir.

* Si vous ne trouvez pas une solution à ces problèmes, communiquez avec le centre de service.

7 DONNÉES TECHNIQUES

Voltage	40 V DC
Vitesse à vide	2800 RPM
Taille du plateau	21"
Réglages de la hauteur	1 3/8 - 4 1/16” (3,5 - 10,5) cm
Fonctions	(3-In-1) Capacités de déchiquetage, d'ensachage arrière et d’éjection latérale
Batterie (modèle)	BAF704 et autres séries BAF
Chargeur (modèle)	CAF806 et autres séries CAF

8 GARANTIE LIMITÉE



Greenworks garantit par la présente ce produit, à l'acheteur original avec preuve d'achat, pour une période de trois (3) ans contre tout défaut de matériaux, de pièces ou de main-d'œuvre. Greenworks, à sa propre discrétion, réparera ou remplacera toutes les pièces défectueuses, dans des conditions normales d'utilisation, sans frais pour le client. Cette garantie n'est valable que pour les appareils qui ont été utilisés à des fins personnelles, qui n'ont pas été achetés à des fins industrielles ou commerciales et qui ont été entretenus conformément aux instructions du manuel de l'opérateur fourni avec le produit neuf.

ARTICLES NON COUVERTS PAR LA GARANTIE :

1. Toute pièce qui est devenue inopérante en raison d'une mauvaise utilisation, d'une utilisation commerciale, d'un abus, d'une négligence, d'un accident, d'un entretien inapproprié ou d'une modification; ou
2. L'unité si elle n'a pas été utilisée ou entretenue conformément au manuel de l'opérateur ; ou
3. Usure normale;
4. Articles d'entretien courant tels que lubrifiants, affûtage des lames;
5. Détérioration normale du fini extérieur due à l'utilisation ou à l'exposition.

ASSISTANCE TÉLÉPHONIQUE :

Le service de garantie est accessible en appelant notre ligne d'assistance téléphonique sans frais, au 1-888-909-6757.

FRAIS DE TRANSPORT :

Les frais de transport pour le déplacement de tout équipement motorisé ou accessoire sont à la charge de l'acheteur. Il incombe à l'acheteur de payer les frais de transport pour toute pièce retournée pour remplacement en vertu de la présente garantie, à moins qu'un tel retour soit demandé par écrit par Greenworks.

Adresse aux États-Unis :

Greenworks Tools

P.O. Box 1238, Mooresville, NC 28115

Adresse au Canada :

Greenworks Tools Canada Inc.

P.O. Box 93095, Newmarket, Ontario, L3Y 8K3

Adresse au Mexique :

TECNOLOGIA CAMPO Y JARDIN S.A. DE C.V.

ADMINISTRADORES No. 5336 A, COL. ARCOS DE GUADALUPE, ZAPOPAN, JALISCO, C.P. 45037

Español

ES

1 Descripción.....29

1.1 Finalidad..... 29
1.2 Perspectiva general..... 29
1.3 Símbolos en el producto..... 29
1.4 Propuesta 65 de California..... 29

2 Seguridad.....30

2.1 Niveles de riesgo..... 30
2.2 Advertencias de seguridad para cortacéspedes..... 30
2.3 Instrucciones de seguridad para el mantenimiento..... 32

3 Instalación.....33

3.1 Desembalaje de la máquina..... 33
3.2 Desplegado del asa inferior..... 33
3.3 Instalación del asa superior 33
3.4 Instalación del recogehierba..... 34
3.5 Instalación del tapón de mulching..... 34
3.6 Instalación del conducto de descarga lateral..... 34
3.7 Ajuste de la altura de corte..... 34
3.8 Instalación de la batería..... 35
3.9 Retirada de la batería..... 36

4 Funcionamiento.....36

4.1 Puesta en marcha de la máquina..... 36
4.2 Detención de la máquina..... 36
4.3 Funcionamiento del sistema de transmisión autopropulsada..... 36
4.4 Vaciado del recogehierba..... 37
4.5 Funcionamiento en pendientes..... 37
4.6 Consejos de funcionamiento..... 37

5 Mantenimiento.....37

5.1 Mantenimiento general..... 37
5.2 Sustitución de la cuchilla..... 37
5.3 Almacenamiento de la máquina..... 38
5.4 Almacenamiento vertical..... 38

6 Solución de problemas.....39

7 Datos técnicos.....39

8 Garantía limitada..... 40

1 DESCRIPCIÓN

1.1 FINALIDAD

Esta máquina se utiliza para el corte de césped doméstico. La cuchilla de corte debe estar aproximadamente paralela al suelo. Las cuatro ruedas deben tocar el suelo mientras corta el césped.

1.2 PERSPECTIVA GENERAL

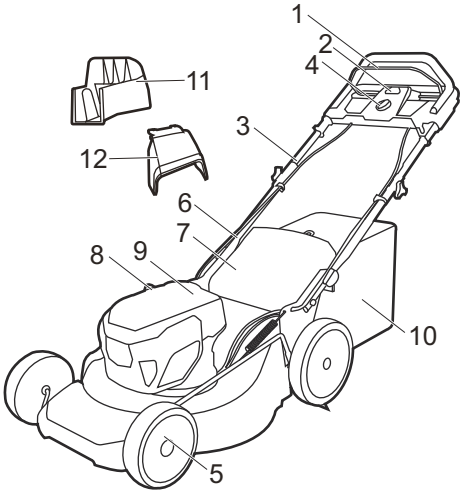

1 Interruptor de seguridad
2 Botón de puesta en marcha
3 Asa superior
4 Botón de autopropulsión StepSense
5 Rueda
6 Asa inferior
7 Puerta de descarga trasera
8 Palanca de ajuste de altura
9 Puerta de la batería
10 Recogehierba
11 Tapón de mulching
12 Conducto de descarga lateral

1.3 SÍMBOLOS EN EL PRODUCTO

Símbolo	Explicación
	Precauciones que afectan a su seguridad.
	Para reducir el riesgo de lesiones, el usuario debe leer el manual de instrucciones.
	PELIGRO — Mantenga alejados los pies y las manos.
	ADVERTENCIA — Cuidado con los objetos proyectados — Mantenga alejados a los transeúntes.
	ADVERTENCIA — Mantenga las manos y los pies alejados de las cuchillas.
	ADVERTENCIA — Desconecte todas las baterías antes del mantenimiento.

1.4 PROPUESTA 65 DE CALIFORNIA

⚠ AVISO

ESTE PRODUCTO CONTIENE O EMITE UNA SUSTANCIA QUÍMICA CONOCIDA EN EL ESTADO DE CALIFORNIA COMO CAUSANTE DE CÁNCER O DEFECTOS DE NACIMIENTO U OTROS DAÑOS REPRODUCTIVOS.

ES

2 SEGURIDAD

2.1 NIVELES DE RIESGO

Las siguientes indicaciones y los significados explican los niveles de riesgo asociados a este producto.

SÍMBOLO	INDICACIÓN	SIGNIFICADO
⚠	PELIGRO	Indica una situación de peligro inminente que, de no evitarse, provocará lesiones graves o incluso la muerte.
⚠	ADVERTENCIA	Indica una situación de peligro potencial que, de no evitarse, podría provocar lesiones graves o incluso la muerte.
⚠	PRECAUCIÓN	Indica una situación de peligro potencial que, de no evitarse, puede provocar lesiones leves o moderadas.
	PRECAUCIÓN	(Sin símbolo de alerta sobre seguridad) Indica una situación que puede provocar daños materiales.

2.2 ADVERTENCIAS DE SEGURIDAD PARA CORTACÉSPEDES

⚠ AVISO

Lea todas las advertencias de seguridad, instrucciones, ilustraciones y especificaciones que se proporcionan con este cortacésped. *El incumplimiento de las instrucciones indicadas a continuación puede provocar descargas eléctricas, incendios o lesiones graves.*

Guarde todas las advertencias e instrucciones para su consulta posterior.

1) Seguridad de la zona de trabajo

a) Para evitar que otras personas entren en contacto con la cuchilla en movimiento o resulten lesionadas por un objeto proyectado, mantenga la zona de trabajo libre de transeúntes, especialmente niños pequeños y mascotas. *Detenga el cortacésped y los accesorios si alguien entra en la zona. El contacto con la cuchilla en movimiento o con objetos proyectados puede provocar lesiones personales graves o la muerte.*

b) Utilice el cortacésped únicamente con luz diurna o con una buena iluminación artificial. *Las zonas oscuras fomentan los accidentes.*

c) No utilice los cortacéspedes en atmósferas explosivas como, por ejemplo, en presencia de líquidos, gases o polvo que puedan inflamarse. *Los cortacéspedes generan chispas que pueden encender el polvo o los gases.*

d) No utilice el cortacésped con mal tiempo, especialmente cuando exista un riesgo de rayos. *Esto disminuye el riesgo de ser alcanzado por un rayo.*

e) Inspeccione exhaustivamente la superficie donde va a utilizarse el cortacésped y quite todas las piedras, ramas, cables, huesos y otros objetos extraños. *Los objetos proyectados pueden producir lesiones personales.*

2) Seguridad eléctrica

a) No exponga el cortacésped a la lluvia ni a condiciones de humedad. *Si penetra agua en el cortacésped, aumentará el riesgo de descarga eléctrica.*

3) Seguridad personal

a) Utilice equipos de protección personal. Lleve siempre protección ocular. *Los equipos de protección reducirán las lesiones personales.*

b) Lleve indumentaria adecuada. No lleve ropa o joyas sueltas. *Mantenga el cabello y la ropa lejos de las piezas móviles. La ropa suelta, las joyas o el cabello largo pueden quedar atrapados en las piezas móviles.*

c) Lleve siempre pantalón largo cuando esté utilizando el cortacésped. *La piel expuesta aumenta la probabilidad de lesiones por objetos arrojados.*

d) Durante el funcionamiento del cortacésped, lleve siempre calzado antideslizante y de protección. *No utilice el cortacésped si está descalzo o lleva sandalias abiertas. Esto reduce la posibilidad de que se produzcan lesiones en los pies por el contacto con la cuchilla en movimiento.*

e) Evite el arranque accidental. *Asegúrese de que el interruptor esté en la posición de apagado antes de conectar a la fuente de alimentación o a las baterías, al coger o al transportar el cortacésped. El transporte del cortacésped con el dedo en el interruptor o la conexión de un cortacésped que tiene el interruptor activado fomenta los accidentes.*

f) Retire cualquier llave de ajuste antes de encender el cortacésped. *Una llave que se quede fijada a una pieza giratoria del cortacésped puede provocar lesiones personales.*

g) Mantenga una postura adecuada y el equilibrio en todo momento.*Esto le permitirá un mejor control del cortacésped en situaciones inesperadas.*

h) Manténgase alerta, observe lo que está haciendo y emplee el sentido común cuando utilice un cortacésped. *No utilice un cortacésped mientras esté cansado o bajo la influencia de drogas, alcohol o medicamentos. Un momento de inatención durante el uso de un cortacésped puede provocar lesiones personales graves.*

i) No permita que la familiaridad adquirida con el uso frecuente del cortacésped le haga sentirse autocomplaciente e ignorar los principios de seguridad de uso de este.*Una acción descuidada puede provocar lesiones graves en una fracción de segundo.*

j) Para evitar el contacto del operario con la cuchilla o una lesión debida a un objeto proyectado, permanezca en la zona del operario detrás de las asas del cortacésped. *El contacto con la cuchilla o con objetos proyectados puede provocar lesiones personales graves.*

k) No toque las cuchillas ni otras piezas móviles peligrosas mientras aún estén en movimiento. *Esto reduce el riesgo de lesiones por las piezas móviles.*

4) Uso y cuidado del cortacésped

a) Utilice el cortacésped y los accesorios de acuerdo con estas instrucciones, teniendo en cuenta las condiciones de trabajo y el trabajo a realizar. *El uso del cortacésped para operaciones distintas de las previstas puede dar lugar a una situación peligrosa.*

b) Antes del uso del cortacésped, realice siempre una inspección visual para comprobar que la(s) cuchilla(s) y el conjunto de la(s) cuchilla(s) se hayan fijado correctamente y no presenten desgaste o daños. *Las piezas desgastadas o dañadas aumentan el riesgo de lesiones.*

c) Mantenga las protecciones y otros dispositivos de seguridad en su posición, debidamente montados y en estado de funcionamiento. *Una protección u otro dispositivo de seguridad que esté suelto, dañado o que no funcione correctamente puede provocar lesiones personales.*

d) Elimine los residuos de todas las entradas de aire de refrigeración. *Las entradas de aire obstruidas y los residuos pueden provocar un sobrecalentamiento o riesgo de incendio.*

e) No utilice el cortacésped si el interruptor de encendido no lo enciende y apaga. *Un cortacésped que no puede controlarse con el interruptor es peligroso y debe repararse.*

f) Evite el uso del cortacésped sobre césped mojado. Camine, no corra. *Así se reduce el riesgo de resbalones y caídas que pueden provocar lesiones personales.*

g) No utilice el cortacésped en pendientes excesivamente pronunciadas. *Así se reduce el riesgo de pérdida de control, resbalones y caídas que pueden provocar lesiones personales.*

h) No fuerce el cortacésped. Utilice el cortacésped correcto para su aplicación. *El cortacésped correcto hará el trabajo mejor y con mayor seguridad a la velocidad para la que se diseñó.*

i) Preste atención a la dirección de descarga del cortacésped y del accesorio y no dirija la descarga del cortacésped hacia las personas.*Los objetos proyectados pueden producir lesiones personales.*

j) Extreme las precauciones cuando dé marcha atrás o lleve el cortacésped hacia usted. Esté siempre atento a su entorno. *Esto reduce el riesgo de tropiezos durante el funcionamiento.*

k) Cuando trabaje en pendientes, asegúrese siempre de tener una posición estable, trabaje siempre en sentido transversal en las pendientes, nunca hacia arriba o abajo y extreme las precauciones al cambiar de dirección. *Así se reduce el riesgo de pérdida de control, resbalones y caídas que pueden provocar lesiones personales.*

l) Desconecte el dispositivo de desactivación o retire todas las baterías, si son extraíbles, del cortacésped antes de realizar ajustes, cambiar accesorios o almacenar. *Estas medidas de seguridad preventivas reducen el riesgo de que el cortacésped se ponga en marcha accidentalmente.*

m) Mantenga las asas y las superficies de agarre secas, limpias y sin restos de aceite y grasa. *Las asas y las superficies de agarre resbaladizas no permiten un manejo y control seguros del cortacésped en situaciones inesperadas.*

n) Compruebe frecuentemente el recogehierba para ver si presenta señales de desgaste o deterioro. *Un recogehierba desgastado o dañado puede aumentar el riesgo de lesiones personales.*

o) Antes de retirar el recogehierba, apague el motor y espere a que la(s) cuchilla(s) se detenga(n) por completo. *La(s) cuchilla(s) de corte sigue(n) girando después de soltar el mando de la cuchilla. Nunca coloque ninguna parte de su cuerpo en la zona de la(s) cuchilla(s) hasta que esté seguro de que esta(s) haya(n) dejado de girar. El contacto con la(s) cuchilla(s) en movimiento puede provocar lesiones personales graves.*

p) Antes de desatascar el conducto, apague el motor, espere hasta que la(s) cuchilla(s) se detenga(n) por completo, accione el dispositivo de desactivación o retire todas las baterías, si son extraíbles. *La(s) cuchilla(s) de corte sigue(n) girando después de soltar el mando de la cuchilla. Nunca coloque ninguna parte de su cuerpo en la zona de la(s) cuchilla(s) hasta que esté seguro de que esta(s) haya(n) dejado de girar. El contacto con la(s) cuchilla(s) en movimiento puede provocar lesiones personales graves.*

ES

q) Antes de limpiar o inspeccionar el cortacésped, apague el motor, espere hasta que la(s) cuchilla(s) se detenga(n) por completo, accione el dispositivo de desactivación o retire todas las baterías, si son extraíbles.*El contacto accidental con la cuchilla en movimiento y las piezas móviles puede provocar lesiones personales.*

r) Realice el mantenimiento del cortacésped y sus accesorios. *Compruebe si hay desalineación o unión de las piezas móviles, rotura de piezas y cualquier otra condición que pueda afectar al funcionamiento del cortacésped. Si ha sufrido daños, lleve a reparar el cortacésped antes del uso. Numerosos accidentes se deben a cortacéspedes mal mantenidos.*

s) Almacene los cortacéspedes inactivos fuera del alcance de los niños y no permita que personas que no estén familiarizadas con el cortacésped o estas instrucciones puedan utilizarlo.*Un cortacésped es peligroso en manos de usuarios inexpertos.*

5) Utilización y cuidado del cortacésped a batería

a) Utilice el cortacésped únicamente con las baterías designadas específicamente. *El uso de cualquier otra batería puede dar lugar a un riesgo de lesiones e incendio.*

b) Recargue solo con el cargador especificado por el fabricante. *Un cargador adecuado para un tipo de batería puede crear a un riesgo de incendio cuando se utiliza con otro tipo de batería.*

c) Siga todas las instrucciones de carga y no cargue la batería ni el cortacésped fuera del intervalo de temperatura especificado en las instrucciones. *La carga incorrecta o a temperaturas fuera del intervalo especificado puede dañar la batería y aumentar el riesgo de incendio.*

d) No utilice una batería o un cortacésped que haya sufrido daños o modificaciones. *Las baterías dañadas o modificadas pueden exhibir un comportamiento impredecible que puede causar un incendio, una explosión o un riesgo de lesiones.*

e) No exponga una batería ni el cortacésped al fuego ni a temperaturas excesivas. *La exposición al fuego o a una temperatura superior a 130 °C (265 °F) puede provocar una explosión.*

f) Bajo condiciones abusivas, es posible que salga líquido de la(s) batería(s); evite el contacto. *En caso de un contacto accidental, lavar con abundante agua. Si el líquido entra en contacto con los ojos, busque también atención médica. El líquido de la(s) batería(s) puede provocar irritación o quemaduras.*

g) Cuando las baterías no estén en uso, manténgalas alejadas de otros objetos metálicos como clips, monedas, llaves, clavos, tornillos u otros objetos metálicos pequeños que puedan hacer una conexión entre los terminales. *El cortocircuito de los terminales de la batería puede provocar quemaduras o un incendio.*

6) Servicio

a) Solicite a un técnico de reparación cualificado que realice las tareas de servicio de su cortacésped utilizando únicamente piezas de repuesto idénticas. *Esto garantizará el mantenimiento de la seguridad de la cortacésped. El uso de piezas que no cumplan las especificaciones de los equipos originales puede dar lugar a un rendimiento inadecuado y comprometer la seguridad.*

b) No realice nunca tareas de servicio en baterías dañadas. *El servicio de las baterías únicamente debe realizarlo el fabricante o los proveedores de servicio técnico autorizados.*

2.3 INSTRUCCIONES DE SEGURIDAD PARA EL MANTENIMIENTO

- Para evitar un arranque accidental durante el mantenimiento, apague siempre el producto y retire la batería. Espere al menos 5 segundos antes de iniciar cualquier tarea de mantenimiento.
- Siga correctamente las instrucciones de mantenimiento para aumentar la vida útil del producto y reducir el riesgo de accidentes. Las reparaciones profesionales deben ser realizadas por un técnico en un centro de servicio autorizado.
- Realice únicamente las tareas de mantenimiento indicadas en el manual del operario. Cualquier otro trabajo de mantenimiento debe ser realizado por un técnico.
- Utilice guantes resistentes cuando utilice el equipo de corte para evitar lesiones debidas a una cuchilla afilada.
- Mantenga los filos de corte limpios y afilados para obtener un rendimiento óptimo y seguro.
- Si tiene dificultades con el mantenimiento, pida a un técnico de servicio que realice inspecciones periódicas del producto y efectúe los ajustes y reparaciones necesarios.
- Sustituya inmediatamente cualquier pieza dañada, desgastada o rota.
- Siga las instrucciones del fabricante cuando cambie los accesorios. Utilice únicamente los accesorios aprobados por el fabricante.
- Cuando no estén en uso, guarde el producto, la batería y el cargador de la batería en un lugar seco, interior y cerrado con llave. Mantenga el producto, la batería y el cargador de la batería fuera del alcance de los niños y de personas no autorizadas.

Conserve estas instrucciones

3 INSTALACIÓN

⚠ AVISO

No cambie ni utilice accesorios que no sean los recomendados por el fabricante.

⚠ AVISO

No instale la batería hasta que no haya montado todas las piezas.

3.1 DESEMBALAJE DE LA MÁQUINA

⚠ AVISO

Asegúrese de montar correctamente la máquina antes del uso.

⚠ AVISO

- Si las piezas presentan daños, no utilice la máquina.
- Si no tiene todas las piezas, no utilice la máquina.
- Si faltan piezas o hay piezas dañadas, hable con el centro de servicio.

1. Abra el embalaje.
2. Lea la documentación que se encuentra en la caja.
3. Retire todas las piezas sin montar de la caja.
4. Retire la máquina de la caja.
5. Deseche la caja y el embalaje de conformidad con los reglamentos locales.

3.2 DESPLEGADO DEL ASA INFERIOR

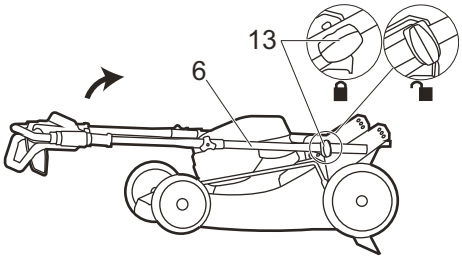

1. Tire de los mandos del asa (13) y gírelos 90°.
2. Despliegue el asa inferior (6).
3. Alinee los mandos de las asas en una de las tres posiciones en los soportes.
4. Gire los mandos de las asas 90° hasta que encajen en los orificios de los soportes.

ℹ NOTA

Asegúrese de que los dos mandos de las asas estén en la misma posición.

⚠ AVISO

No dañe ni pellizque los cables cuando pliegue o despliegue el asa.

3.3 INSTALACIÓN DEL ASA SUPERIOR

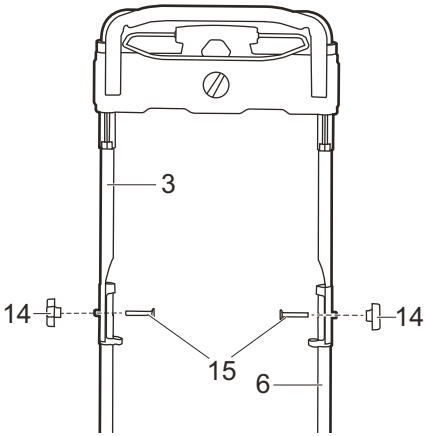

1. Alinee los orificios del asa superior (3) y el asa inferior (6).
2. Introduzca los pernos (15) por los orificios.
3. Apriete los mandos (14) en los pernos.
4. Realice la misma operación en el otro lado.

ES

3.4 INSTALACIÓN DEL RECOGEHIERBA

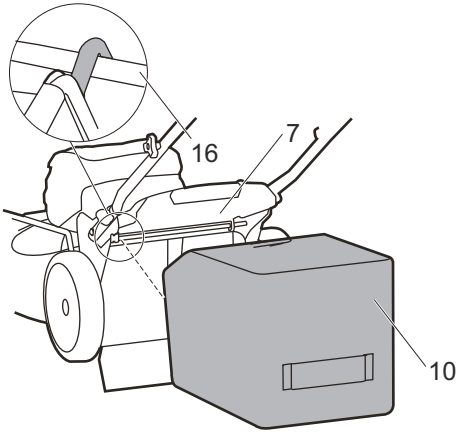

1. Retire el tapón de mulching.
2. Retire el conducto de descarga lateral.
3. Abra la puerta de descarga trasera (7) y sujétela.
4. Sostenga el recogehierba (10) por el asa y enganche los ganchos en la varilla de la puerta (16).
5. Cierre la puerta de descarga trasera.

3.5 INSTALACIÓN DEL TAPÓN DE MULCHING

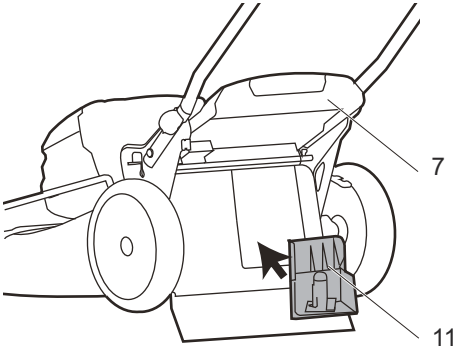

1. Retire el recogehierba.
2. Abra la puerta de descarga trasera (7) y sujétela.
3. Sujete el tapón de mulching (11) por su asa y colóquelo en el conducto de descarga.
4. Cierre la puerta de descarga trasera.

3.6 INSTALACIÓN DEL CONDUCTO DE DESCARGA LATERAL

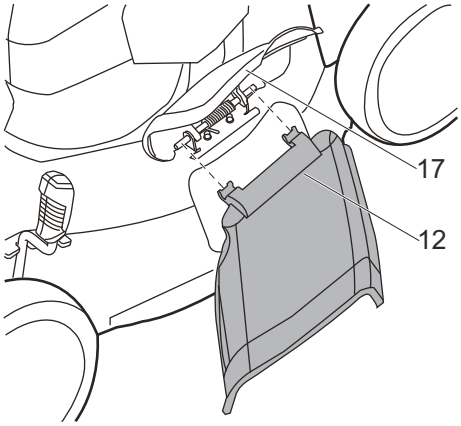

⚠ PRECAUCIÓN

Cuando utilice el conducto de descarga lateral,

- No instale el recogehierba.
- Mantenga instalado el tapón de mulching.

1. Abra la puerta de descarga lateral (17) y sujétela.
2. Alinee los huecos del conducto de descarga lateral (12) debajo de la articulación.
3. Cierre la puerta de descarga lateral.

3.7 AJUSTE DE LA ALTURA DE CORTE

La máquina puede ajustarse a distintas alturas de corte.

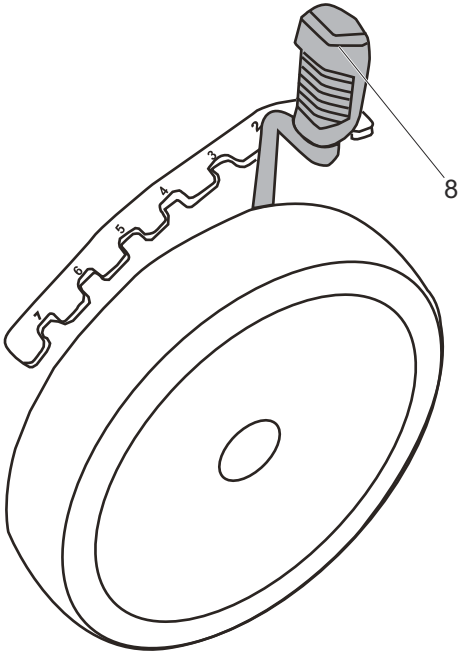

1. Tire hacia atrás de la palanca de ajuste de altura (8) para aumentar la altura de corte.
2. Tire hacia delante de la palanca de ajuste de altura para disminuir la altura de corte.

3.8 INSTALACIÓN DE LA BATERÍA

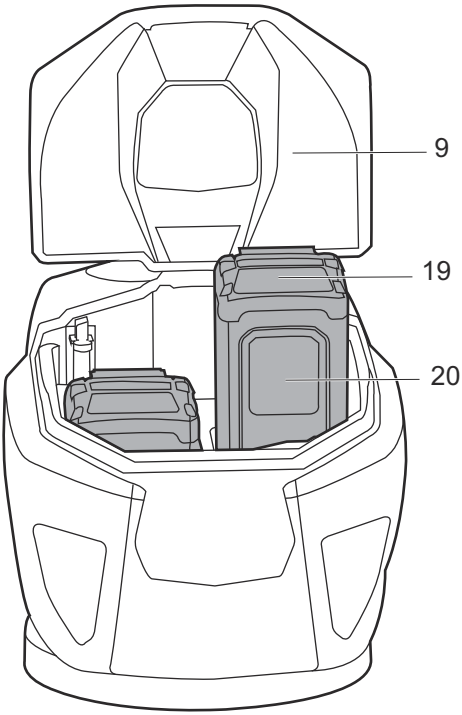

⚠ AVISO

- Si la batería o el cargador ha sufrido daños, sustituya la batería o el cargador.
- Detenga la máquina y espere hasta que el motor se pare antes de instalar o retirar la batería.
- Debe leer, conocer y seguir las instrucciones del manual de la batería y el cargador.

ℹ NOTA

La máquina tiene una función de interruptor automático que permite que la otra batería funcione cuando la primera no puede funcionar.

1. Abra la puerta de la batería (9).
2. Alinee las nervaduras de elevación de la batería (20) con las ranuras del compartimento de la batería.
3. Introduzca la batería en el compartimento de la batería hasta que encaje en su posición.
4. Cuando escuche un clic, la batería está instalada.
5. Cierre la puerta de la batería.

ES

3.9 RETIRADA DE LA BATERÍA

1. Abra la puerta de la batería (9).
2. Pulse y mantenga pulsado el botón de desbloqueo de la batería (19).
3. Retire la batería de la máquina.

4 FUNCIONAMIENTO

⚠ AVISO

Lleve protección ocular durante el funcionamiento.

4.1 PUESTA EN MARCHA DE LA MÁQUINA

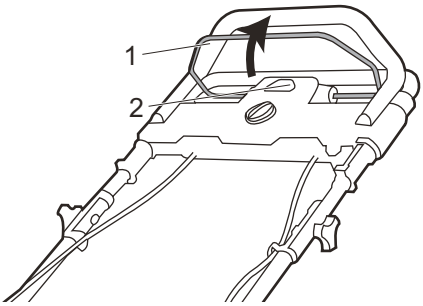

1. Pulse y mantenga pulsado el botón de puesta en marcha (2).
2. Mientras mantiene pulsado el botón de puesta en marcha, tire del interruptor de seguridad (1) en la dirección del manillar.
3. Suelte el botón de puesta en marcha para poner en marcha la máquina.

Arranque suave

Esta máquina de iones de litio tiene una función de "arranque suave".

Cuando enciende la máquina, alcanza la velocidad máxima después de aproximadamente 3 segundos.

ℹ NOTA

Si la máquina no se pone en marcha, retire la batería y examine la plataforma del cortacésped para asegurarse de que:

- no haya hierba atrapada en la cuchilla.
- la cuchilla pueda girar libremente a mano.

4.2 DETENCIÓN DE LA MÁQUINA

1. Suelte el interruptor de seguridad para detener la máquina.

⚠ AVISO

Espere hasta que las cuchillas se detengan por completo antes de volver a poner en marcha la máquina. No apague y encienda la máquina rápidamente.

⚠ AVISO

Retire siempre la batería tras finalizar el trabajo.

4.3 FUNCIONAMIENTO DEL SISTEMA DE TRANSMISIÓN AUTOPROPULSADA

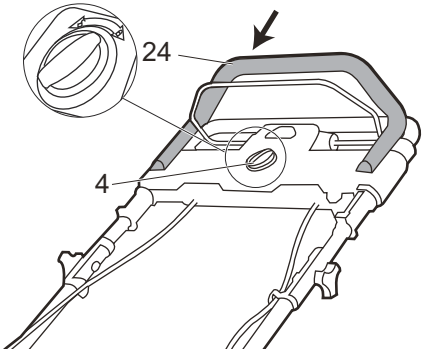

1. Ponga en marcha la máquina.
2. Mientras sostiene el interruptor de seguridad (1), sitúe el botón de autopropulsión StepSense (4) en la posición de desbloqueo para abrir el sistema de autopropulsión.
3. Agarre el asa (24) y empújela para poner en marcha la transmisión autopropulsada. El cortacésped funciona a la máxima velocidad cuando el asa está en la posición más baja.
4. Sitúe el botón de autopropulsión StepSense en la posición de bloqueo para cerrar el sistema de autopropulsión.

Para acoplar el sistema de transmisión autopropulsada mientras el cortacésped no está funcionando:

- Sitúe el botón de autopropulsión StepSense en la posición de desbloqueo.

4.4 VACIADO DEL RECOGEHIERBA

1. Detenga la máquina.
2. Retire la batería.
3. Abra la puerta de descarga trasera y sujétela.
4. Sostenga el recogehierba por el asa y desengánchelo de la varilla de la puerta.
5. Cierre la puerta de descarga trasera.
6. Vacíe el recogehierba.

4.5 FUNCIONAMIENTO EN PENDIENTES

⚠ AVISO

No siegue en pendientes con una inclinación superior a 15°. Si no está cómodo, no siegue en una pendiente.

⚠ AVISO

Mantenga una velocidad de autopropulsión baja cuando siegue en una pendiente.

- No suba y baje en una pendiente, siegue transversalmente la superficie de la misma. Tenga cuidado al cambiar de dirección en una pendiente.
- Supervise los orificios, surcos, piedras y otros objetos ocultos que pueden hacer que se caiga. Elimine todos los obstáculos como piedras y ramas de árboles.
- Asegúrese de tener un equilibrio estable. Si pierde el equilibrio, suelte el interruptor de seguridad inmediatamente.
- No siegue cerca de precipicios, zanjas o terraplenes.

4.6 CONSEJOS DE FUNCIONAMIENTO

- No intente anular el funcionamiento del botón de puesta en marcha o el interruptor de seguridad.
- No incline la máquina cuando la ponga en marcha.
- No ponga las manos ni los pies cerca o debajo de las piezas giratorias.
- Mantenga limpio el conducto de descarga.
- No corte hierba mojada.
- Es necesaria una mayor altura de la cuchilla para césped nuevo o denso.
- Limpie la parte inferior de la plataforma del cortacésped después de cada uso. Retire los recortes de hierba, las hojas, la suciedad y otros residuos.

5 MANTENIMIENTO

⚠ AVISO

Retire la batería de la máquina antes de realizar tareas de mantenimiento.

⚠ AVISO

Mantenga el motor y la batería libres de hierba, hojas o un exceso de grasa.

⚠ PRECAUCIÓN

Utilice únicamente piezas de repuesto aprobadas.

⚠ PRECAUCIÓN

No permita que líquidos de frenos, gasolina y otros derivados del petróleo toquen las piezas de plástico. Las sustancias químicas pueden dañar el plástico y hacer que quede inservible.

⚠ PRECAUCIÓN

No utilice disolventes o detergentes fuertes en la carcasa o los componentes de plástico.

5.1 MANTENIMIENTO GENERAL

- Antes de cada uso, examine la máquina para comprobar si hay piezas dañadas, ausentes o sueltas como tornillos, tuercas, pernos y tapas.
- Apriete correctamente todos los elementos de fijación y las tapas.
- Limpie la máquina con un paño seco. No utilice agua.

5.2 SUSTITUCIÓN DE LA CUCHILLA

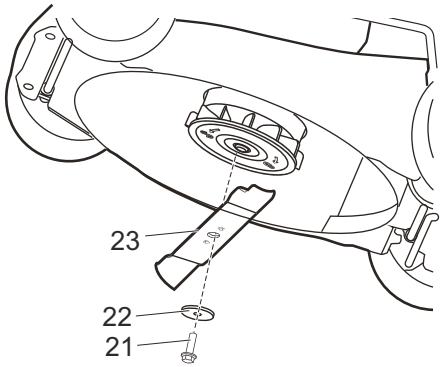

⚠ AVISO

Utilice únicamente cuchillas de repuesto aprobadas.

ES

⚠ AVISO

Lleve guantes gruesos o enrolle un trapo alrededor de la cuchilla cuando la toque.

1. Detenga la máquina.
2. Asegúrese de que la cuchilla (23) se detenga por completo.
3. Apoye la máquina sobre un lateral.
4. Utilice un trozo de madera para impedir el movimiento de la cuchilla.
5. Retire el tornillo de montaje (21) y el espaciador (22) con una llave o una llave de tubo.
6. Retire la cuchilla.
7. Instale la cuchilla nueva. Asegúrese de que las flechas se acoplen en los orificios de la cuchilla.
8. Coloque el tornillo de montaje y apriételo.

5.3 ALMACENAMIENTO DE LA MÁQUINA

- Limpie la máquina antes del almacenamiento.
- Asegúrese de que el motor no esté caliente cuando almacene la máquina.
- Asegúrese de que la máquina no tenga piezas sueltas o dañadas. Si es necesario, siga estos pasos/estas instrucciones:
  - Sustituya las piezas dañadas.
  - Apriete los pernos.
  - Hable con una persona de un centro de servicio aprobado.
- Almacene la máquina en una zona seca.
- Asegúrese de que los niños no puedan acercarse a la máquina.

5.4 ALMACENAMIENTO VERTICAL

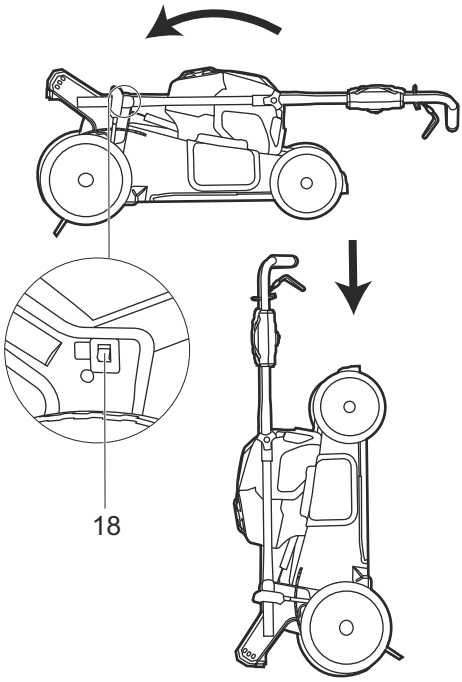

1. Retire el recogehierba.
2. Tire de los mandos del asa y gírelos 90°.
3. Pliegue el asa.
4. Gire los mandos del asa 90° para bloquear el asa en su posición.
5. Coloque la máquina en posición vertical y asegúrese de que los soportes toquen el suelo.

Interruptor de almacenamiento

La máquina tiene un interruptor de almacenamiento (18) que impide su puesta en marcha en la posición de almacenamiento.

6 SOLUCIÓN DE PROBLEMAS

Problema	Posible causa	Solución
El asa no está en posición.	Los pernos no se han acoplado correctamente.	Ajuste la altura del asa y asegúrese de que los mandos y los pernos se hayan alineado correctamente.
La máquina no se pone en marcha.	La capacidad de la batería está baja.	Cargue la batería.
	El interruptor de seguridad está defectuoso.	Sustituya el interruptor de seguridad.
La máquina corta la hierba irregularmente.	El césped es agreste.	Examine la superficie de segado.
	La altura de la cuchilla no se ha ajustado correctamente.	Mueva las ruedas a una posición más alta.
La función de mulching de la máquina no se realiza correctamente.	Hay recortes de hierba mojada adheridos a la plataforma.	Espere hasta que la hierba se seque antes de segar.
	Falta el tapón de mulching.	Instale el tapón de mulching.
Es difícil empujar la máquina.	La hierba está demasiado alta o la altura de la cuchilla es demasiado baja.	Aumente la altura de la cuchilla.
	El recogehierba y la cuchilla arrastran cuando se trabaja en hierba densa.	Vacíe los recortes de hierba del recogehierba.
Hay una vibración elevada en la máquina.	La cuchilla está desequilibrada y desgastada.	Sustituya la cuchilla.
	El eje del motor se ha doblado.	1. Detenga el motor. 2. Retire la batería. 3. Desconecte la fuente de alimentación. 4. Inspeccione si hay daños. 5. Repare la máquina antes de volver a ponerla en marcha.
La máquina se detiene durante el segado.	La altura de la cuchilla es demasiado baja.	Aumente la altura de la cuchilla.
	La batería se ha agotado.	Cargue la batería.
	Hay recortes de hierba adheridos a la plataforma o a la cuchilla.	Retire la batería y compruebe la plataforma.
	La temperatura de funcionamiento de la máquina es demasiado alta.	Deje enfriar la máquina.

* Si no puede encontrar la solución a estos problemas, vaya al centro de servicio.

7 DATOS TÉCNICOS

Tensión	40 V DC
Velocidad sin carga	2800 RPM
Tamaño de plataforma	21"
Ajustes de altura	1 3/8 - 4 1/16” (3,5 - 10,5) cm
Funciones	(3-In-1) Capacidades de mulching, bolsa trasera y descarga lateral
Modelo de batería	BAF704 y otras series BAF
Modelo de cargador	CAF806 y otras series CAF

ES

8 GARANTÍA LIMITADA



Por la presente Greenworks garantiza este producto, al comprador original con el comprobante de compra, durante un periodo de tres (3) años frente a defectos en materiales, piezas o mano de obra. A su entera discreción Greenworks reparará o sustituirá cualquiera y todas las piezas que resulten ser defectuosas, con un uso normal, sin coste alguno para el cliente. Esta garantía es válida únicamente para unidades que se hayan utilizado para uso personal que no hayan sido compradas o alquiladas para uso industrial/comercial y cuyo mantenimiento se haya realizado de acuerdo con las instrucciones del manual del operario suministrado con el producto nuevo.

ARTÍCULOS NO CUBIERTOS POR LA GARANTÍA:

1. Cualquier pieza que no funcione debido a mal uso, uso comercial, abuso, negligencia, accidente, mantenimiento inadecuado o alteración; o
2. La unidad, si no ha sido utilizada o mantenida de acuerdo con el manual del operario; o
3. Desgaste normal;
4. Artículos de mantenimiento de rutina tales como lubricantes, afilado de cuchillas;
5. Deterioro normal del acabado exterior debido al uso o la exposición.

LÍNEA DE ASISTENCIA TELEFÓNICA:

Puede contactar con el servicio de garantía llamando a nuestra línea de asistencia telefónica gratuita a 1-888-909-6757.

COSTES DE TRANSPORTE:

Los costes de transporte por el desplazamiento de cualquier unidad o accesorio de equipos eléctricos son responsabilidad del comprador. Es responsabilidad del comprador pagar los costes de transporte de cualquier pieza enviada para su sustitución bajo esta garantía, a menos que dicha devolución sea solicitada por escrito por Greenworks.

Dirección en EE.UU.:

Greenworks Tools

P.O. Box 1238, Mooresville, NC 28115

Dirección en Canadá:

Greenworks Tools Canada, Inc.

P.O. Box 93095, Newmarket, Ontario, L3Y 8K3

Dirección en México:

TECNOLOGIA CAMPO Y JARDIN S.A. DE C.V.

ADMINISTRADORES No. 5336 A, COL. ARCOS DE GUADALUPE, ZAPOPAN , JALISCO , C.P. 45037

greenworks®

www.greenworkstools.com

P0801785-04

Rev B1